EDILKAMIN
TECNOLOGIA DEL FUOCO

THERMOPOÊLE À PELLETS

MILLA H 15 *Up*
MILLA H 12 *Up*

EDITION EN LIGNE

Pour toute mise à jour www.edilkamin.com

FR Installation, utilisation et entretien page 2

Édition trauduite de la langue originelle italienne

EDILKAMIN S.p.A. ayant son siège social Via P. Moscati 8 - 20154 Milan - Code Fiscal et N° TVA 00192220192

Déclare sous sa propre responsabilité que :
Les poêles à granulés ci-dessous sont conformes à la réglementation UE 305/2011 et à la norme européenne harmonisée EN 14785:2006

POÊLES À GRANULÉS, marque commerciale
EDILKAMIN, dénommés
MILLA H 12 *Up*
MILLA H 15 *Up*

N° de SÉRIE : Réf. Plaque signalétique
MILLA H 12 *Up* Déclaration de performance (DoP - EK nº 174a)
MILLA H 15 *Up* Déclaration de performance (DoP - EK nº 174A)

La société déclare en outre que :
les poêles à granulés de bois susmentionnés respectent les exigences des directives européennes suivantes:
2014/35/UE - Directive basse tension
2014/30/UE - Directive compatibilité électromagnétique
2011/65/UE - Directive RoHS
2009/125/UE - Écoconception
2010/30/UE - Étiquetage

Up est une indication de la presence THe Mind

Madame/Monsieur,
Nous vous remercions et nous vous félicitons d'avoir choisi notre produit. Avant de l'utiliser, lisez attentivement ce manuel, afin de profiter pleinement et en toute sécurité de toutes les prestations offertes par le produit.

Ce manuel fait partie intégrante du produit. Conservez le manuel pendant toute la durée de vie du produit. En cas de perte, demandez-en une copie au revendeur ou téléchargez-la sur le site www.edilkamin.com.

Destinataires de ce manuel

Cette notice s'adresse :

- à ceux qui utilisent le produit à leur domicile (« UTILISATEUR ») ;
- au technicien qui installe le produit (« INSTALLATEUR »).

Le destinataire de la page est indiqué dans une bande en bas de page (UTILISATEUR ou INSTALLATEUR).

Notes générales

Après avoir déballé le produit, contrôlez que le contenu est intact et complet.
En cas d'anomalie, contactez immédiatement le revendeur auprès duquel l'achat a été effectué, et remettez-lui une copie du certificat de garantie et de la facture.
Le dimensionnement, l'installation, l'entretien et l'utilisation de l'appareil doivent être conformes aux législations locales et nationales, ainsi qu'aux normes européennes. Pour l'installation et pour tout aspect non expressément mentionné, reportez-vous aux réglementations locales en vigueur dans chaque pays.
Les schémas figurant dans ce manuel sont indicatifs : par conséquent, ils ne se réfèrent pas strictement au produit spécifique et ne sont en aucun cas contractuels.

SIGNIFICATION DES SYMBOLES
Les symboles suivants sont utilisés à l'intérieur de ce manuel :

ATTENTION :
Il est nécessaire d'avoir lu attentivement et bien compris le message dont il s'agit, car le non-respect de son contenu peut endommager sérieusement le produit et mettre en danger la sécurité des personnes qui l'utilisent.

INFORMATIONS :
Le non-respect des consignes compromet l'utilisation du produit.

SÉQUENCE OPÉRATIONNELLE :
suivre les instructions relatives aux procédures à respecter pour les opérations décrites.

Identification du produit et garantie.

Le produit est identifié de manière unique par un numéro, le numéro de série (coupon de contrôle), qui se trouve :
- sur le certificat de garantie ;
- sur la plaque CE.

Nous vous demandons de conserver :

- le certificat de garantie que vous avez trouvé dans le produit
- la preuve d'achat que le revendeur vous a remise
- la déclaration de conformité (ou les documents requis dans le pays d'installation) que l'installateur vous a remise.

Les conditions de garantie sont indiquées dans le certificat de garantie placé dans le produit et sur le site www.edilkamin.com

Plaque CE
sur le derriere du produit

FRANÇAIS

- Le produit n'a pas été conçu pour être utilisé par des personnes, y-compris les enfants, dont les capacités physiques, sensorielles ou mentales sont réduites.
- Le produit n'a pas été conçu pour cuisiner.
- Le produit a été conçu pour brûler des granulés de bois de catégorie A1 conformément à la norme UNI EN ISO 17225-2, selon les quantités et des modalités décrites dans cette notice.
- Le produit a été conçu pour un usage interne et dans des milieux exposés à un taux d'humidité normal.
- Conserver le produit dans un lieu sec, à l'abri des intempéries.
- Pour la garantie légale et conventionnelle, se référer au certificat de garantie inclus dans le produit : à noter qu'Edilkamin et le revendeur ne sauraient être tenus responsables de dommages issus d'une installation ou d'entretiens incorrects.

Les risques mettant en danger la sécurité peuvent être causés par :

- Une installation dans des locaux inadaptés, notamment soumis au risque d'incendie. NE PAS INSTALLER DANS DES LOCAUX exposés à un risque d'incendie.
- Un contact avec le feu et les parties chaudes (ex. : verre et tuyaux). NE PAS TOUCHER LES PARTIES CHAUDES et, lorsque le poêle est éteint mais encore chaud, toujours utiliser le .
- Un contact avec des parties électriques sous tension (internes). NE PAS ACCÉDER AUX PARTIES INTERNES SOUS TENSION. Risque d'électrocution.
- L'utilisation de produits d'allumage inappropriés (ex. : alcool). NE PAS ALLUMER NI RANIMER LA FLAMME EN PULVÉRISANT DES PRODUITS LIQUIDES OU À L'AIDE D'UN LANCE-FLAMMES. Risque de brûlure grave et de dommage matériel et corporel.
- L'utilisation d'un combustible autre que des granulés de bois. NE PAS BRÛLER DANS LE FOYER DES DÉCHETS, DES MATIÈRES PLASTIQUES OU TOUT AUTRE PRODUIT AUTRE QUE DES GRANULÉS DE BOIS. Il sera ainsi possible d'éviter de salir le produit, d'incendier le conduit de fumée et de nuire à l'environnement.

- Un nettoyage à chaud du foyer. NE PAS ASPIRER À CHAUD. Risque d'endommagement de l'aspirateur et dispersion de fumée dans la pièce.
- Un nettoyage du conduit de cheminée à l'aide de différentes substances. NE PAS EFFECTUER DE NETTOYAGES MANUELS À L'AIDE DE PRODUITS INFLAMMABLES. Risque d'incendie ou de retour de flammes.
- Un nettoyage de la vitre chaude avec des produits non adaptés. NE PAS NETTOYER LA VITRE CHAUDE AVEC DE L'EAU OU DES SUBSTANCES AUTRES QUE DES PRODUITS LAVE-VITRES RECOMMANDÉS. Risque de fissure ou de dommage irrémédiable.
- Un dépôt de matériaux inflammables sans respecter les distances de sécurité indiquées dans cette notice. NE PAS POSER DU LINGE SUR LE PRODUIT. NE PAS POSITIONNER DE SÉCHOIRS À DES DISTANCES INFÉRIEURES AUX DISTANCES DE SÉCURITÉ. Tenir toute forme de liquide inflammable à l'écart du produit. Risque d'incendie.
- Une occlusion des bouches d'aération dans la pièce ou des entrées d'air. NE PAS OBSTRUER LES BOUCHES D'AÉRATION NI BLOQUER LE CONDUIT DE FUMÉE. Risque de retour de fumée dans la pièce et, par conséquent, de dommage matériel et corporel.
- L'utilisation du produit en guise de support ou d'échelle. NE PAS MONTER SUR LE PRODUIT ET NE PAS L'UTILISER COMME APPUI. Risque de dommage matériel et corporel.
- L'utilisation du poêle avec foyer ouvert. NE PAS UTILISER LE PRODUIT AVEC LA PORTE OUVERTE.
- L'ouverture de la porte avec dispersion de matériaux incandescents. NE jeter AUCUN matériau incandescent à l'extérieur du produit. Risque d'incendie.
- L'utilisation d'eau en cas d'incendie. APPELER LES AUTORITÉS en cas d'incendie.
- Le produit ne doit jamais fonctionner sans eau dans l'installation.
- Un éventuel allumage « à sec » pourrait compromettre le fonctionnement du produit.

En cas de doutes, ne pas prendre d'initiatives individuelles mais contacter le revendeur ou l'installateur.

Lire attentivement les instructions d'utilisation de ce manuel pour la sécurité.

MILLA H 12 *Up* / MILLA H 15 *Up* cm

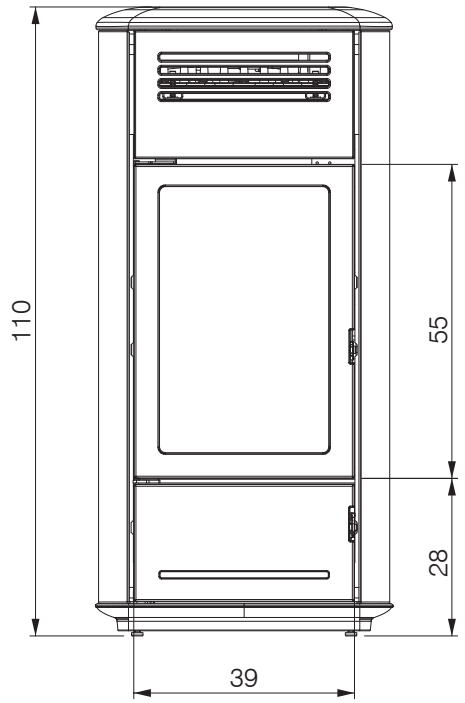

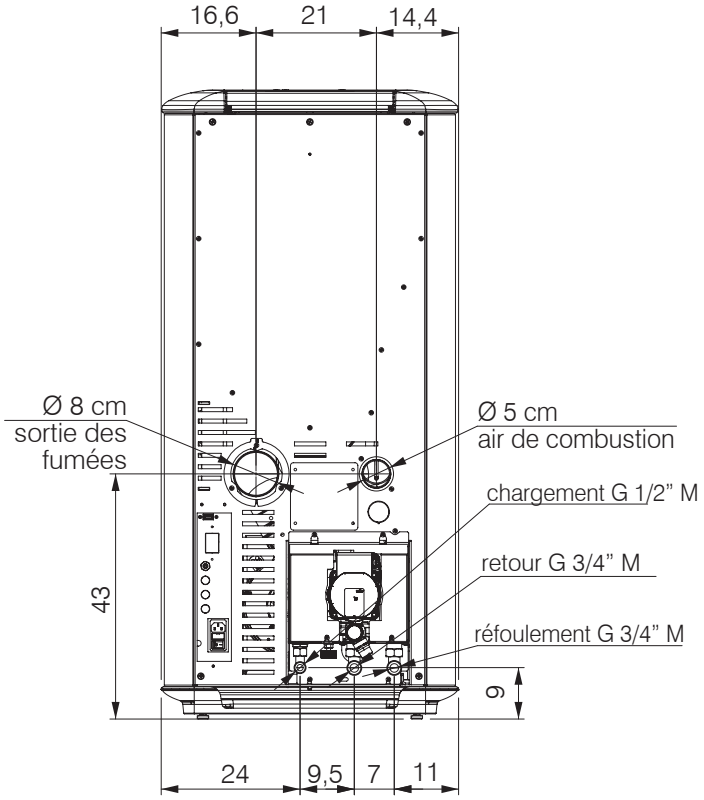

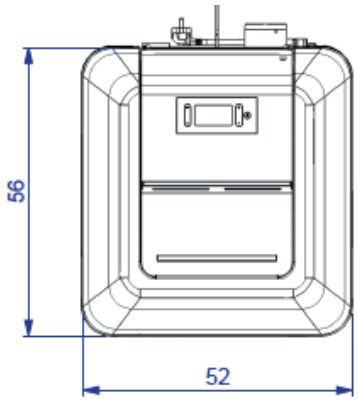

MILLA H 12 *Up*

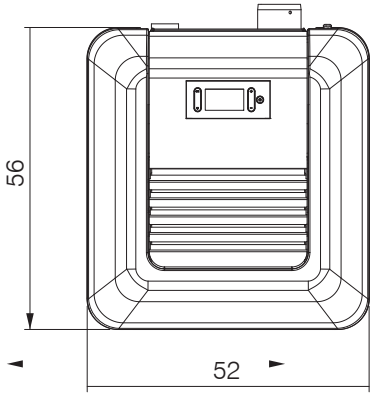

MILLA H 15 *Up*

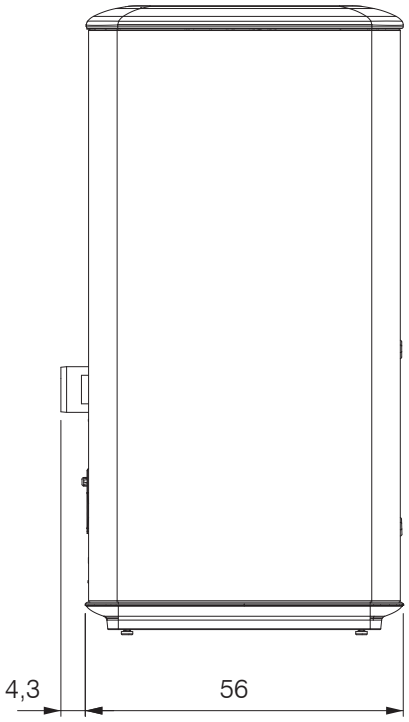

DONNÉES TECHNIQUES selon la norme EN 14785			
	MILLA H 12 *up*		
	Puissance nominale	Puissance réduite	
Puissance utile	12,4	3,3	kW
Puissance de rendu à l'eau	10,2	2,5	kW
Rendement	93,0	93,2	%
Émission CO à 13 % d'O_2	0,004	0,009	%
Température des fumées	113	65	°C
Consommation combustible *	2,8	0,7	kg/h
Capacité du réservoir	24		kg
Tirage conseillé	12		Pa
Autonomie	9	34	ore
Quantité d'eau	13		l
Pression d'exercice maximale	3		bar
Température d'exercice maximale	90		°C
Volume chauffable**	325	--	m^3
Diamètre du conduit de cheminée	80		mm
Diamètre du conduit de prise d'air	50		mm
Poids avec emballage	189		kg
Catégories d'efficacité énergétique, selon les règlements de l'UE 2015-1186 (A++/G)	A++		

* Pour le calcul de la consommation, on a utilisé une puissance calorifique de 4,8 kW/kg.

** Le volume chauffable est calculé en considérant une demande de chaleur de 33 Kcal/m^3 heure.

Le peut fonctionner en securité meme avec un tirage plus haut.

Un tirage excessif, pourrait entraîner un arrêt et / ou une diminution des performances.

NOTE:
Le Ø de la sortie des fumées n'est pas le Ø de la cheminée qui devra être dimensionné.

DONNÉES TECHNIQUES POUR LE DIMENSIONNEMENT DU CONDUIT DE FUMÉE qui doit quoi qu'il en soit respecter les indications de cette fiche ainsi que les normes d'installation de chaque produit		
	Puissance nominale	
	MILLA H 12 *up*	
Température de sortie des fumées sur l'évacuation	136	°C
Tirage minimum	0,01	Pa
Capacité fumées	8,3	g/s

CARACTÉRISTIQUES ÉLECTRIQUES	
Alimentation	230 VAC +/-10 % 50 Hz
Puissance absorbée moyenne (nominale - réduite - stand by)	70 - 39 - 4 W **MILLA H 12** *up*
Puissance absorbée à l'allumage	300 W
Protection	Fusible 4 AT, 250 Vca 5x20

EDILKAMIN s.p.a. se réserve le droit de modifier les produits sans aucun préavis en vue de les améliorer.

DONNÉES TECHNIQUES - EN 14785 Les résultats sont obtenus avec nettoyage vitre fermé. Pour l'installateur, utiliser le joint en dotation et au SAV le réglage des paramètres.			
	MILLA H 15 *up*		
	Puissance nominale	Puissance réduite	
Puissance utile	15,3	3,3	kW
Puissance de rendu à l'eau	13	2,5	kW
Rendement	92,1	93,2	%
Émission CO à 13 % d'O_2	0,004	0,009	%
Température des fumées	132	65	°C
Consommation combustible *	3,5	0,7	kg/h
Capacité du réservoir	24		kg
Tirage conseillé	12		Pa
Autonomie	7	34	heures
Quantité d'eau	13		l
Pression d'exercice maximale	3		bar
Température d'exercice maximale	90		°C
Volume chauffable **	400		m^3
Diamètre du conduit de cheminée	80		mm
Diamètre du conduit de prise d'air	50		mm
Poids avec emballage	189		kg
Catégories d'efficacité énergétique, selon les règlements de l'UE 2015-1186 (A++/G)	A++		

* Pour le calcul de la consommation, on a utilisé une puissance calorifique de 4,8 kW/kg.

** Le volume chauffable est calculé en considérant une demande de chaleur de 33 Kcal/m^3 heure.

Le peut fonctionner en securité meme avec un tirage plus haut.

Un tirage excessif, pourrait entraîner un arrêt et / ou une diminution des performances.

NOTE:

Le Ø de la sortie des fumées n'est pas le Ø de la cheminée qui devra être dimensionné.

DONNÉES TECHNIQUES POUR LE DIMENSIONNEMENT DU CONDUIT DE FUMÉE qui doit quoi qu'il en soit respecter les indications de cette fiche ainsi que les normes d'installation de chaque produit		
	Puissance nominale	
	MILLA H 15 *up*	
Température de sortie des fumées sur l'évacuation	158	°C
Tirage minimum	0,01	Pa
Capacité fumées	9,8	g/s

CARACTÉRISTIQUES ÉLECTRIQUES	
Alimentation	230 VAC +/-10 % 50 Hz
Puissance absorbée moyenne (nominale - réduite - stand by)	77 - 39 - 4 W **MILLA H 15** *up*
Puissance absorbée à l'allumage	300 W
Protection	Fusible 4 AT, 250 Vca 5x20

EDILKAMIN s.p.a. se réserve le droit de modifier les produits sans aucun préavis en vue de les améliorer.

EDILKAMIN TECNOLOGIA DEL FUOCO

Edilkamin S.p.A.
20045 Lainate (MI), via P. Mascagni 7
Tel. +39 02 937621
Fax +39 02 93762 400/300
mail@edilkamin.com
www.edilkamin.com

Capitale € 4.100.000 int. vers.
Sede legale:
20154 Milano, Via P. Moscati 8
Reg. Imp. di Milano 00192220192
REA n° 878888
Cod. Fiscale e Partita IVA 00192220192

EXIGENCES D'INFORMATIONS APPLICABLES AUX DISPOSITIFS DE CHAUFFAGE DÉCENTRALISÉS À COMBUSTIBLE SOLIDE - RÉGULATION (EU) 2015/1185 E 2015/1186

Producteur	**Edilkamin S.p.A.**
Marque	**Edilkamin**
Référence(s) du modèle	**Milla H 12**
Descrizione	Appareil de chauffage domestique alimenté au pellet de bois, avec production d'eau chaude
Fonction de chauffage indirect	**non**
Puissance thermique directe	**12,4 kW**
Norme	**EN 14785**
Notified Body	**Acteco srl (Via Amman 41 ,33084 Cordenons-PN-Italy) NB1880**

Combustible	**Combustible de référence (unique):**	**Émissions dues au chauffage des locaux à la puissance thermique nominale**				**Émissions dues au chauffage des locaux à la puissance thermique minimale** Requis uniquement si le facteur de correction F(2) ou F(3) est appliqué.			
		P = particules, COG = composés organiques gazeux, CO = monoxyde de carbone, NOx = oxydes d'azote.							
		PM	OGC	CO	NOx	PM	OGC	CO	NOx
		mg/m3 at 13%O2				mg/m3 at 13%O2			
Bois comprimé ayant un taux d'humidité < 12 %	***oui***	**12**	**8**	**44**	**147**	**9**	**25**	**116**	**148**

Respecter les précautions particulières pour le montage, l'installation et l'entretien, indiquées dans le manuel qui accompagne le produit.

jusqu'en 01/01/2022	
η_s [%]	**89,0**
EEI [%]	**131**
Classe d'efficacité énergétique	**A++**

à partir de 01/01/2022	
η_s [%]	**89,0**
EEI [%]	**131**
Classe d'efficacité énergétique	**A++**

Selon (EU) 2015/1186 e 2015/1185
Caractéristiques pour une utilisation avec le combustible de référence uniquement

$$EEI = (\eta_{S,on} \cdot BLF) - 10\,\% + F(2) + F(3) - F(4) - F(5)$$

BLF =1,45 $\eta_{S,on} = \eta_{th,nom}$

$$\eta_S = \eta_{S,on} - 10\% + F(2) + F(3) - F(4) - F(5)$$

F5 pas à prendre en consideration

Puissance thermique			
Caractéristique	Symbole	Valeur	Unité
Puissance thermique nominale	P_{nom}	**12,4**	kW
Puissance thermique minimale (indicative)	P_{min}	**3,3**	kW

Rendement utile (PCI brut)			
Caractéristique	Symbole	Valeur	Unité
Rendement utile à la puissance thermique	$\eta_{th,nom}$	**93,0**	%
Rendement utile à la puissance thermique minimale (indicatif)	$\eta_{th,min}$	**93,2**	%

Consommation d'électricité auxiliaire			
Caractéristique	Symbole	Valeur	Unité
À la puissance thermique nominale	el_{max}	**0,070**	kW
À la puissance thermique minimale	el_{min}	**0,039**	kW
En mode veille	el_{sb}	**0,004**	kW

$$F(4) = CC \cdot \frac{0{,}2 \cdot el_{max} + 0{,}8 \cdot el_{min} + 1{,}3 \cdot el_{sb}}{P_{nom}} \cdot 100[\%]$$

Type de contrôle de la puissance thermique/de la température de la pièce (sélectionner un seul type)	
contrôle de la puissance thermique à un palier, pas de contrôle de la température de la pièce	non
contrôle à deux ou plusieurs paliers manuels, pas de contrôle de la température de la pièce	non
contrôle de la température de la pièce avec thermostat mécanique	non
contrôle électronique de la température de la pièce	non
contrôle électronique de la température de la pièce et programmateur journalier	non
contrôle électronique de la température de la pièce et programmateur hebdomadaire	**oui**

F (2)	**7,0** %	jusqu'en 2022
F (2)	**7,0** %	dal 2022

Autres options de contrôle (sélectionner une ou plusieurs options)	
contrôle de la température de la pièce, avec détecteur de présence	non
contrôle de la température de la pièce, avec détecteur de fenêtre ouverte	non
contrôle à distance	**oui**

F (3)	**1,0** %	jusqu'en 2022
F (3)	**1,0** %	à partir de 2022

contact
Nom et adresse du fabricant
EDILKAMIN S.p.A.
Via Mascagni 7
20045 Lainate (MI) – ITALY

www.edilkamin.com
mail@edilkamin.com
Directeur général
Paolo Gusella

EDILKAMIN TECNOLOGIA DEL FUOCO

Edilkamin S.p.A.
20045 Lainate (MI), via P. Mascagni 7
Tel. +39 02 937621
Fax +39 02 93762 400/300
mail@edilkamin.com
www.edilkamin.com

Capitale € 4.100.000 int. vers.
Sede legale:
20154 Milano, Via P. Moscati 8
Reg. Imp. di Milano 00192220192
REA n° 878888
Cod. Fiscale e Partita IVA 00192220192

EXIGENCES D'INFORMATIONS APPLICABLES AUX DISPOSITIFS DE CHAUFFAGE DÉCENTRALISÉS À COMBUSTIBLE SOLIDE - RÉGULATION (EU) 2015/1185 E 2015/1186

Producteur	**Edilkamin S.p.A.**
Marque	**Edilkamin**
Référence(s) du modèle	**Milla H 15**
Descrizione	Appareil de chauffage domestique alimenté au pellet de bois, avec production d'eau chaude
Fonction de chauffage indirect	**oui**
Puissance thermique directe	**2,3 kW**
Puissance thermique indirecte	**13 kW**
Norme	**EN 14785**
Notified Body	**Acteco srl (Via Amman 41 ,33084 Cordenons-PN-Italy) NB1880**

Combustible	**Combustible de référence (unique):**	**Émissions dues au chauffage des locaux à la puissance thermique nominale**				**Émissions dues au chauffage des locaux à la puissance thermique minimale** Requis uniquement si le facteur de correction F(2) ou F(3) est appliqué.			
		P = particules, COG = composés organiques gazeux, CO = monoxyde de carbone, NOx = oxydes d'azote.							
		PM	OGC	CO	NOx	PM	OGC	CO	NOx
		mg/m3 at 13%O2				mg/m3 at 13%O2			
Bois comprimé ayant un taux d'humidité < 12 %	***oui***	**13**	**5**	**55**	**147**	**9**	**25**	**116**	**148**

Respecter les précautions particulières pour le montage, l'installation et l'entretien, indiquées dans le manuel qui accompagne le produit.

jusqu'en 01/01/2022	
η_s [%]	**88,3**
EEI [%]	**130**
Classe d'efficacité énergétique	**A++**

à partir de 01/01/2022	
η_s [%]	**88,3**
EEI [%]	**130**
Classe d'efficacité énergétique	**A++**

Selon (EU) 2015/1186 e 2015/1185
Caractéristiques pour une utilisation avec le combustible de référence uniquement

$$EEI = (\eta_{s,on} \cdot BLF) - 10\,\% + F(2) + F(3) - F(4) - F(5)$$

BLF =1,45 $\eta_{s,on} = \eta_{th,nom}$

$$\eta_s = \eta_{s,on} - 10\% + F(2) + F(3) - F(4) - F(5)$$

F5 pas à prendre en consideration

Puissance thermique			
Caractéristique	Symbole	Valeur	Unité
Puissance thermique nominale	P_{nom}	**15,3**	kW
Puissance thermique minimale (indicative)	P_{min}	**3,3**	kW

Rendement utile (PCI brut)			
Caractéristique	Symbole	Valeur	Unité
Rendement utile à la puissance thermique	$\eta_{th,nom}$	**92,1**	%
Rendement utile à la puissance thermique minimale (indicatif)	$\eta_{th,min}$	**93,2**	%

Consommation d'électricité auxiliaire			
Caractéristique	Symbole	Valeur	Unité
À la puissance thermique nominale	el_{max}	**0,077**	kW
À la puissance thermique minimale	el_{min}	**0,039**	kW
En mode veille	el_{sb}	**0,002**	kW

$$F(4) = CC \cdot \frac{0{,}2 \cdot el_{max} + 0{,}8 \cdot el_{min} + 1{,}3 \cdot el_{sb}}{P_{nom}} \cdot 100[\%]$$

Type de contrôle de la puissance thermique/de la température de la pièce (sélectionner un seul type)	
contrôle de la puissance thermique à un palier, pas de contrôle de la température de la pièce	non
contrôle à deux ou plusieurs paliers manuels, pas de contrôle de la température de la pièce	non
contrôle de la température de la pièce avec thermostat mécanique	non
contrôle électronique de la température de la pièce	non
contrôle électronique de la température de la pièce et programmateur journalier	non
contrôle électronique de la température de la pièce et programmateur hebdomadaire	**oui**

F (2) **7,0** % jusqu'en 2022

F (2) **7,0** % dal 2022

Autres options de contrôle (sélectionner une ou plusieurs options)	
contrôle de la température de la pièce, avec détecteur de présence	non
contrôle de la température de la pièce, avec détecteur de fenêtre ouverte	non
contrôle à distance	**oui**

F (3) **1,0** % jusqu'en 2022

F (3) **1,0** % à partir de 2022

contact	
Nom et adresse du fabricant	www.edilkamin.com
EDILKAMIN S.p.A.	mail@edilkamin.com
Via Mascagni 7	**Directeur général**
20045 Lainate (MI) – ITALY	**Paolo Gusella**

PRÉPARATION ET DÉBALLAGE

Les matériaux qui composent l'emballage ne sont ni toxiques ni nocifs et ne requièrent donc aucune procédure d'élimination particulière. Le stockage, l'élimination ou, éventuellement, le recyclage sont à la charge de l'utilisateur final conformément aux lois en vigueur en la matière.

Selon le pays de destination, l'emballage peut différer pour des motifs réglementaires et de transport.

Effectuer tout déplacement en position verticale à l'aide de moyens appropriés. Se conformer aux normes en vigueur en matière de sécurité.
Faire attention que le produit ne bascule pas.

Preter attention que les enfants ne touchent pas

Les dessins sont fournis à titre indicatif, ils sont utiles pour le montage mais ne se réfèrent pas toujours au modèle spécifique.

Les matériaux d'emballage (par exemple les plastiques, les films) peuvent être dangereux pour les enfants.
Ils présentent un risque d'étouffement.

NE PAS CHERCHER À ENLEVER LE PRODUIT DE LA PALETTE SANS AVOIR DEVISSÉ LES VIS QUI LE FIXENT À LA PALETTE

POUR ENLEVER LE POÊLE DE LA PALETTE

Dévisser les vis qui fixente le poêle à la palette.

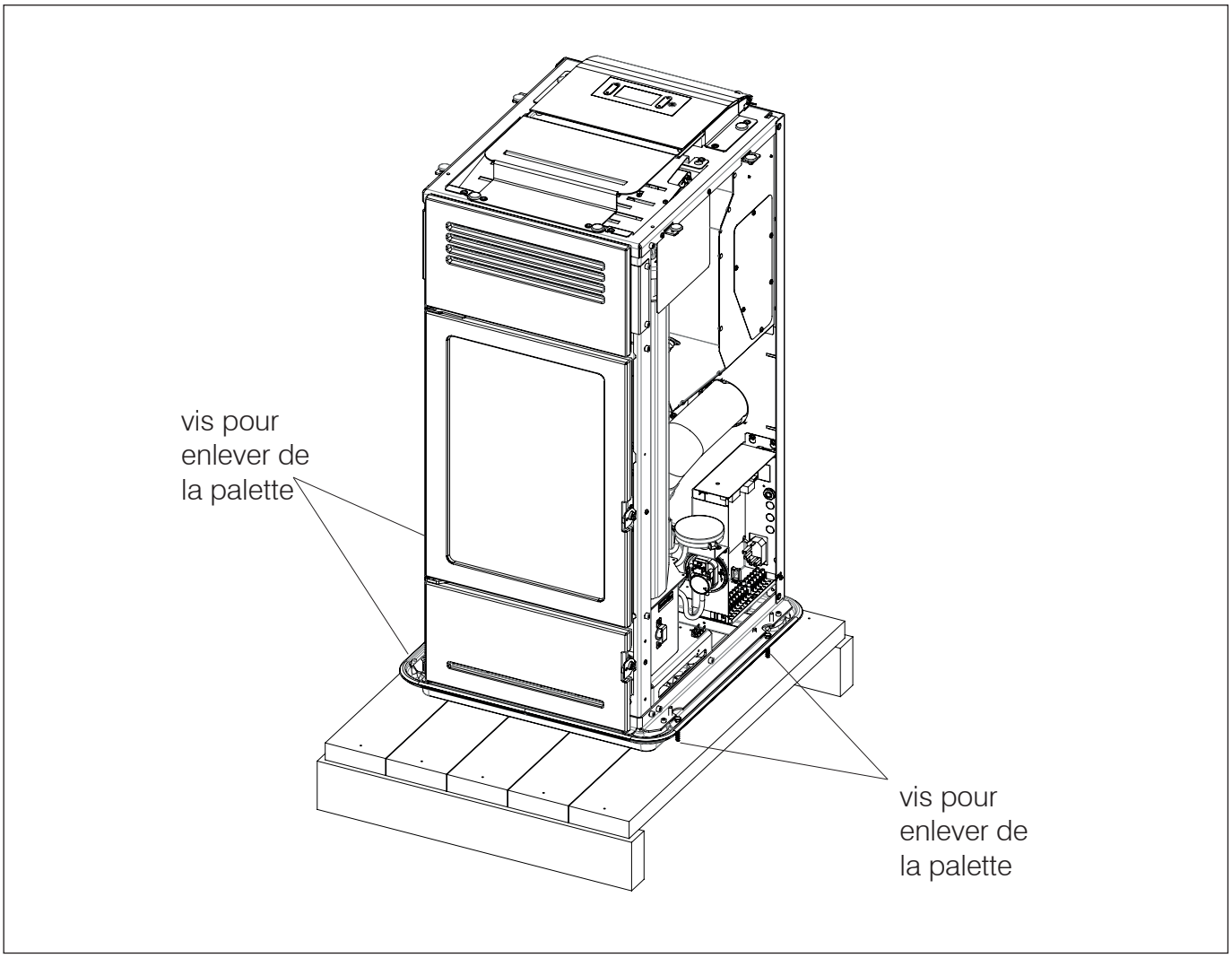

LES DESSINS SONT FOURNIS À TITRE INDICATIF, ILS SONT UTILES POUR LE MONTAGE MAIS NE SE RÉFÈRENT PAS TOUJOURS AU MODÈLE SPÉCIFIQUE.

RACCORDEMENT HYDRAULIQUE
sont équipés d'un vase d'expansion clos.
La présence du vase intégré NE garantit PAS une protection adéquate contre les dilatations thermiques subies par l'eau de toute l'installation.
L'installateur devra donc évaluer l'éventuelle nécessité d'un vase d'expansion supplémentaire, en fonction du type d'installation employé.
TOUS LES AUTRES COMPOSANTS HYDRAULIQUES PEUVENT ÊTRE INSTALLÉS À L'INTÉRIEUR Du POÊLE HYDRO EN ACHETANT UN DES KITS EDILKAMIN OU PRÉDISPOSÉS PAR L'INSTALLATEUR.

Le raccordement d'eau dépend du type d'installation.
Il existe cependant des « règles communes » :

- L'installation hydraulique doit fonctionner avec une pression comprise entre 1 et 1,5-2 bar à chaud sur un circuit en vase clos.
- NE PAS installer le poêle hydro pour remplacer un système primaire avec vase d'expansion ouvert.
- La présence d'un ballon tampon (à accumulation inertielle) est recommandée mais n'est pas obligatoire. Sa présence a l'avantage de libérer le poêle hydro des demandes « brusques » de l'installation et de permettre l'intégration avec d'autres sources de chaleur. Il réduit les consommations et augmente l'efficacité du système. Edilkamin recommande un ballon tampon d'au moins 20 l/kW.
- La température de retour de l'eau au poêle hydro doit être supérieure à au moins 50-55°C pour éviter les phénomènes de condensation.
- Pour le chauffage des panneaux radiants à basse température, il faut un ballon tampon (puffer) (accumulation inertielle) installé comme indiqué par le fabricant des panneaux radiants.
- Le matériau utilisé dans le circuit doit être apte à résister à toute hausse de température.
- L'installateur doit évaluer en fonction du type d'eau et de l'installation si prévoir d'autres produits. En Italie, se référer à la norme UNI 8065 (traitement de l'eau dans les installations thermiques à usage civil).
- Le raccordement direct aux radiateurs empêche le bon fonctionnement à cause du diamètre réduit des tubes de ces derniers.

Les techniciens ont à disposition les gabarit à l'échelle 1: 1.

Edilkamin propose des kits internes (en option).

MANOMÈTRE
Avec les kits on peut lire du display la pression de l'eau. . Il n'y a donc pas de manomètre analogique.

PURGE
Pendant le fonctionnement normal, la purge est automatique. Lors de l'installation, le technicien vérifie que la purge automatique est opérationnelle et la nécessité éventuelle d'une purge manuelle de l'installation.

Le produit a
- pompe
- soupape de sécurité
- vase à expansion

Raccords hydrauliques en mm

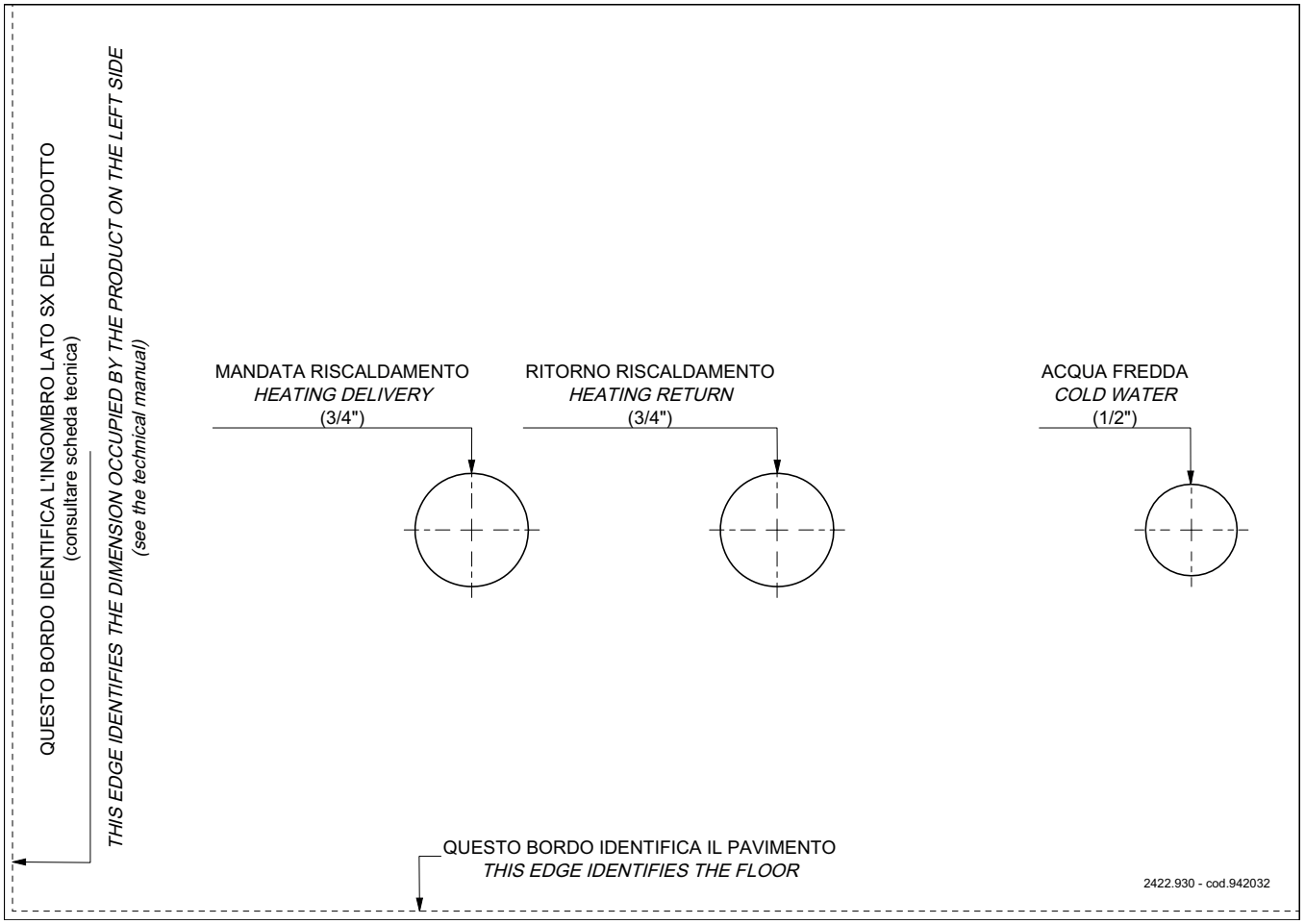

PROPRIÉTÉS DES POMPES

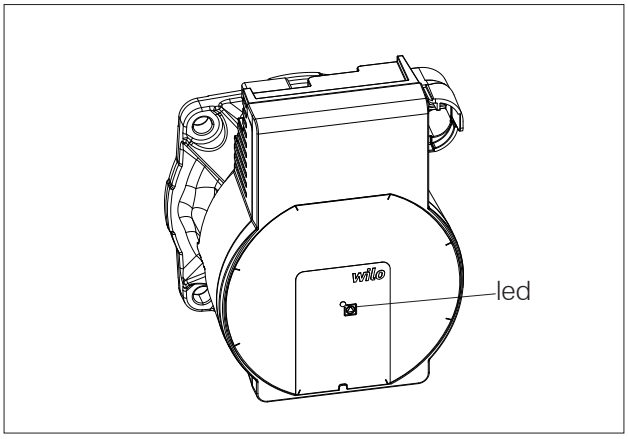

La pompe n'a pas de réglage spécifique.
Le réglage est effectué par la carte électronique du poêle hydro: elle démarre à la vitesse minimale et module en fonction de la température de l'eau.
Les signalisations des LED sont décrites ci-contre.

LED	SIGNIFICATION	CAUSE	SOLUTION
Vert fixe	Pompe en marche	Fonctionnement normal	
Un voyant vert clignote	Pompe en veille	Fonctionnement normal	
LED rouge fixe	Verrouillage	Pompe verrouillée	Contacter le CAT
	Contact/enroulement	Enroulement défectueux	
LED rouge clignotante	Sous-tension/surtension	Tension d'alimentation trop faible/élevée	Vérifier la tension d'alimentation/contacter le CAT
	Température excessive du module	Température de la fiche moteur trop élevée	
Un voyant rouge/vert clignote	Fonctionnement à turbine	La pompe n'est pas alimentée mais le système hydraulique est alimenté par d'autres sources	Vérifier la tension d'alimentation/ pression de l'eau ainsi que les conditions environnementales/ contacter le CAT
	Fonctionnement à sec	Air dans la pompe	
	Surcharge	Le moteur tourne difficilement	

AVANT-PROPOS SUR L'INSTALLATION

Ne pas oublier que :

- L'installation doit être effectuée par un personnel qualifié.
- L'installation et l'utilisation du produit doivent être conformes aux lois locales et nationales ainsi qu'aux normes européennes. La norme de référence en Italie est la norme UNI 10683.
- En cas d'installation dans une copropriété, obtenir l'accord préalable de l'administrateur.

Les indications générales suivantes ne sauraient remplacer le contrôle des normes locales ni impliquer la responsabilité sur le travail de l'installateur.

Contrôle de la conformité de la pièce d'installation

- Le volume de la pièce doit être supérieur à 15 m^3.
- Le sol doit pouvoir supporter le poids du produit et des accessoires.
- Mettre le produit à niveau (le produit est équipé de pieds pour les réglages éventuels).
- Ne pas installer le produit dans la chambre à coucher, dans les toilettes ou dans des pièces contenant un autre produit de prélèvement d'air pour la combustion ou dans des zones caractérisées par une atmosphère explosive. Tout éventuel ventilateur d'extraction fonctionnant dans la même pièce ou zone d'installation du produit peut provoquer des problèmes de tirage.
- En Italie, contrôler les compatibilités conformément aux normes UNI 10683 et UNI 7129 en présence de produits à gaz.

PIEDS RÉGLABLES

Les poêles hydro (Milla H) ont des pieds pour un meilleur réglage au sol.

Ils peuvent être réglés en soulevant légèrement le poêle hydro ou à l'aide d'un tournevis au-dessus du pied.

Protection contre la chaleur et distances de sécurité

Toutes les surfaces du bâtiment à proximité du produit doivent être protégées contre la surchauffe.

Les mesures d'isolation à adopter dépendent du type de surfaces.

Le produit doit être installé conformément aux conditions de sécurité suivantes :

- aucun matériau inflammable ne peut être placé à moins de 15 cm sur les côtés et l'arrière.

- aucun matériau inflammable ne peut être placé à moins de 80 cm devant le produit.

En cas de contact avec un mur de bois ou autre matériau inflammable, il faut isoler de façon appropriée le conduit d'évacuation des fumées.

En cas d'installation sur un sol en matériau inflammable et/ou combustible ou à capacité de charge insuffisante, il est conseillé de positionner le produit sur une plaque en acier ou en verre en vue de la distribution de la charge.

Remarque sur l'emplacement du produit

Le produit est conçu pour fonctionner dans toutes les conditions climatiques. Dans le cas de conditions particulières, comme un vent fort, des systèmes de sécurité pourraient intervenir pour éteindre le produit.

Contacter le Centre d'Assistance Technique agréé Edilkamin.

NOTE:
Le Ø de la sortie des fumées n'est pas le Ø de la cheminée qui devra être dimensionné.

SYSTÈME DE CHEMINÉE (Conduit de fumée, conduit de cheminée et mitron)

Ce chapitre a été rédigé conformément aux normes européennes EN 13384, EN 1443, EN 1856 et EN 1457. L'installateur doit tenir compte de ces normes ainsi que de toute autre norme locale éventuelle. Le présent manuel ne saurait en aucun cas remplacer les normes en vigueur.
Le produit doit être raccordé à un système adéquat d'évacuation des fumées en mesure d'évacuer en toute sécurité les fumées produites par la combustion.

Avant la mise en place du produit, l'installateur doit s'assurer de la conformité du conduit de cheminée.

CONDUIT DE FUMÉE, CONDUIT DE CHEMINÉE

Le conduit de fumée (conduit qui raccorde la bouche de sortie des fumées du foyer à l'entrée du conduit de cheminée) et le conduit de cheminée doivent, en plus des autres prescriptions prévues par les normes, en règle générale :

- recevoir l'évacuation d'un seul produit (l'évacuation de plusieurs produits en même temps est interdite)* ; dans certains pays, il existe des règlements spécifiques, il appartient à l'installation d'évaluer la conformité aux règlements locaux ;
- se développer surtout dans le sens vertical ;
- ne présenter aucun segment en contre-pente ;
- présenter une section interne de préférence circulaire et, quoi qu'il en soit, avec un rapport inférieur à 1,5 entre les côtés ;
- finir sur le toit par une cheminée appropriée. L'évacuation murale directe ou vers des espaces clos, même à l'air libre, est interdite ;
- être réalisés à partir de matériaux caractérisés par une classe de réaction au feu A1 conformément à la norme UNI EN 13501 ou à une norme nationale équivalente ;
- être dûment certifiés avec, s'ils sont en métal, une plaque de cheminée adéquate ;
- conserver la section initiale ou la modifier uniquement au-dessus de la sortie du produit et non pas le long du conduit de cheminée.

LE CONDUIT DE FUMÉE

Outre les prescriptions générales valables pour le conduit de cheminée et le conduit de fumée, le conduit de cheminée :

- ne peut pas être en matériau métallique flexible ;
- doit être isolé s'il passe dans des espaces non chauffés ou à l'extérieur ;
- ne doit pas traverser des espaces où l'installation de générateurs de chaleur à combustion est interdite, ou bien des espaces exposés à un risque d'incendie ou impossibles à contrôler ;
- doit permettre la récupération de la suie et doit pouvoir faire l'objet de contrôles ;
- doit, en règle générale, présenter 3 coudes maximum avec un angle maximal de 90° ; l'évaluation incombe au technicien qui procède au dimensionnement ;
- en règle générale, l'éventuel segment horizontal peut avoir une longueur maximale/moyenne de 3 mètres en fonction du tirage. Il faut tenir compte quoi qu'il en soit du fait que les segments longs favorisent l'accumulation de la saleté et qu'ils sont plus difficiles à nettoyer. L'évaluation incombe au technicien qui procède au dimensionnement.

Éviter l'infiltration d'eau de condensation par le conduit de cheminée.
Monter éventuellement un anneau anticondensation : demandez à votre ramoneur.
Les dommages causés par l'eau de condensation sont exclus de la garantie.

*
Dans certains pays, dans des conditions particulières, les installations en conduit de cheminée multiple sont admises. Selon les réglementations régionales, d'autres installations de sécurité sont nécessaires en cas de raccordement à des conduits de cheminée multiples. Votre ramoneur/technicien pourra vous fournir de plus amples informations.

LE CONDUIT DE CHEMINÉE :
Outre les prescriptions générales valables pour le conduit de fumée et le conduit de cheminée, le conduit de cheminée :

- ne doit servir qu'à l'évacuation des fumées ;
- doit être correctement dimensionné pour satisfaire l'évacuation des fumées (EN 13384-1 par exemple) ;
- doit être de préférence isolé, en acier avec section interne circulaire. Si cette section est rectangulaire, le rayon des arêtes ne doit pas être inférieur à 20 mm et le rapport entre les dimensions internes doit être inférieur à 1,5 ;
- doit présenter normalement une hauteur minimale de 1,5 mètre ;
- doit garder une section constante ;
- doit être imperméable et thermiquement isolé pour garantir le tirage ;
- doit prévoir de préférence une chambre de récupération des granulés non brûlés et de toute éventuelle condensation ;
- doit être propre s'il n'est pas neuf afin d'éviter tout risque d'incendie ;
- il est généralement conseillé de tuber le conduit de cheminée si son diamètre dépasse 150 mm. L'évaluation incombe au technicien qui procède au dimensionnement.

SYSTÈME TUBÉ :
Outre les prescriptions générales valables pour le conduit de fumée et le conduit de cheminée, le système tubé :

- doit fonctionner sous pression négative ;
- doit pouvoir être inspecté ;
- doit respecter les indications locales.

LE MITRON

- doit être antivent ;
- doit présenter une section interne équivalente à celle du conduit de cheminée et une section de passage des fumées en sortie équivalente à deux fois la section interne du conduit de cheminée ;
- en cas de conduits de cheminée accouplés (et espacés l'un de l'autre d'au moins 2 m), le mitron qui reçoit l'évacuation du produit à combustible solide ou celui du plan le plus haut doit surmonter l'autre d'au moins 50 cm ;
- doit dépasser la zone de reflux (en Italie, la norme de référence est la norme UNI 10683, point 6.5.8) ;
- doit permettre l'entretien de la cheminée.

PRISE D'AIR EXTÉRIEURE
Nous conseillons généralement deux méthodes alternatives pour garantir l'afflux d'air nécessaire pour la combustion.

Prise d'air indirecte
Prévoir au sol une prise d'air d'une surface utile (sans compter les grilles ou autres dispositifs de protection) d'au moins 80 cm^2 (diamètre de 10 cm).
Nous conseillons, afin d'éviter les courants d'air, de prévoir la prise d'air à l'arrière du poêle ou derrière un radiateur.
Nous conseillons de ne rien disposer face au produit de manière à éviter tout courant d'air gênant.

Prise d'air directe
Prévoir une prise d'air, d'une section utile (sans grilles ou autres dispositifs de protection) au moins égale à la section du trou d'entrée d'air à l'arrière du produit. Évaluer le diamètre en fonction des pertes de charge.
Raccorder la prise d'air à l'orifice à l'aide d'un tuyau pouvant également être flexible. Augmenter le diamètre du tuyau si celui-ci n'est pas lisse : en évaluer les pertes de charge.
Nous conseillons de ne pas dépasser 5 mètres et de n'effectuer pas plus de 3 coudes en fonction du tirage du conduit de cheminée.

Le flux d'air peut provenir d'une pièce située à proximité à condition que :

- le flux ne rencontre aucun obstacle en passant à travers des ouvertures permanentes communiquant avec l'extérieur ;
- le local adjacent à la pièce d'installation du produit ne soit pas en dépression par rapport au milieu extérieur ;
- la pièce adjacente ne serve pas de garage, de salle de bains, de chambre à coucher ni à des activités présentant un risque d'incendie ;
- la pièce adjacente ne soit pas un espace commun de l'immeuble.

En Italie, la norme UNI 10683 indique que la ventilation est suffisante même si le maintien de la différence de pression entre milieu extérieur et milieu intérieur inférieure ou égale à 4 Pa (norme UNI EN 13384-1 par exemple) est garanti. L'installateur qui délivre la déclaration de conformité est responsable de ces conditions.

VÉRIFICATION DU BRANCHEMENT ÉLECTRIQUE (placer la prise de courant dans un endroit facilement accessible)

Le produit est livré avec un cordon d'alimentation à brancher sur une prise secteur 230V 50 Hz, de préférence avec un interrupteur magnétothermique.
Les variations de tension supérieures à 10 % peuvent compromettre le fonctionnement.
L'installation électrique doit être aux normes. Vérifier notamment l'efficacité du circuit de mise à la terre.
Mettre le poêle sous tension en déplaçant l'interrupteur de la position 0 à la position 1.

Un fusible 4A est inséré sur la prise avec interrupteur située à l'arrière du poêle.

Un circuit de mise à la terre inefficace provoque un dysfonctionnement dont la société Edilkamin ne saurait être tenue responsable.
La ligne d'alimentation doit avoir une section adaptée à la puissance de l'appareil.

Le cordon d'alimentation électrique ne doit pas entrer en contact avec les tuyaux d'évacuation ou avec d'autres parties chaudes du poêle.

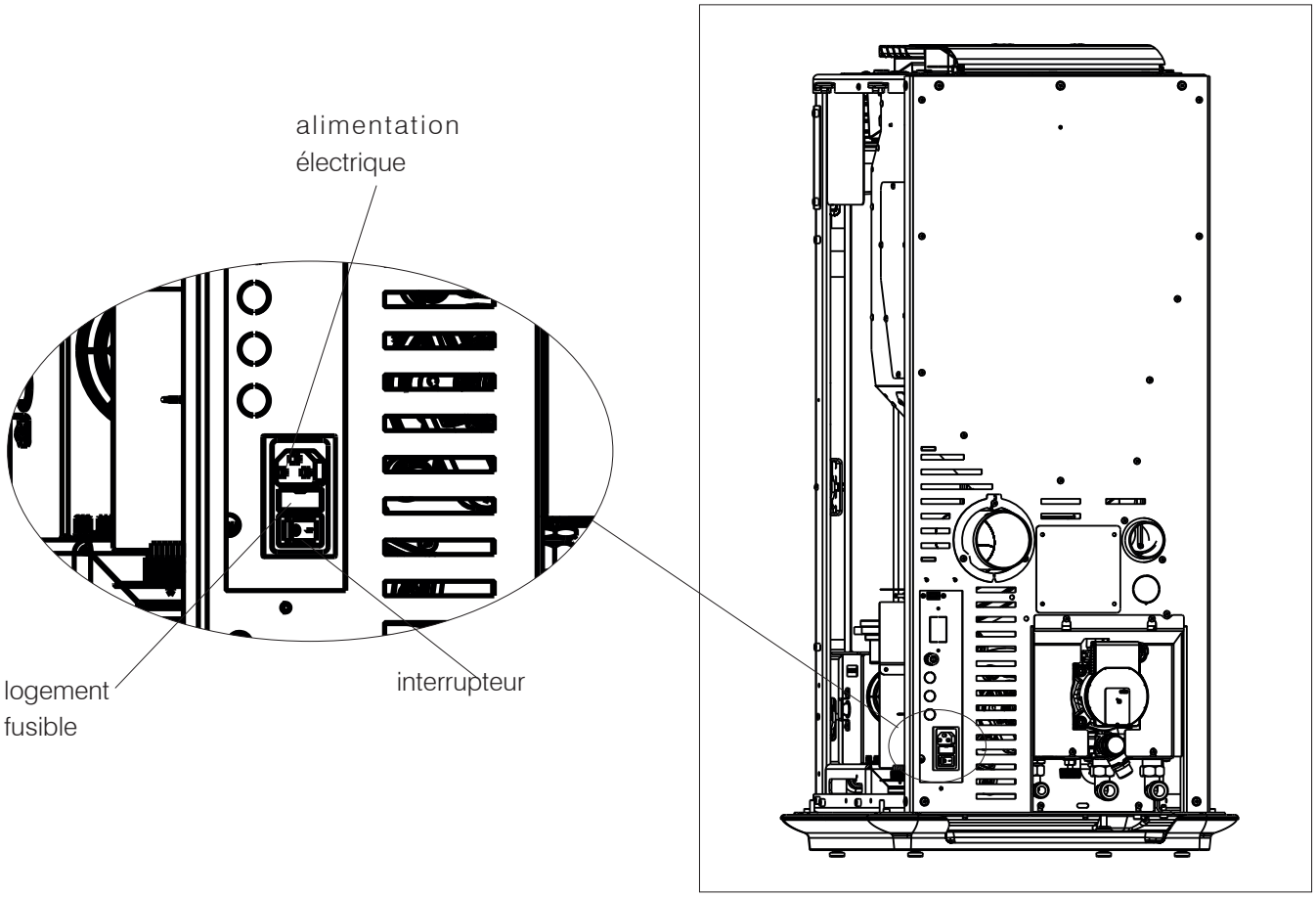

Fig. 1
Mettre le flanc A
Le visser
Repeter l'opération pour l'autre flanc

Positionner le dessus en céramique en le posant sur le poêle.

fig. 1

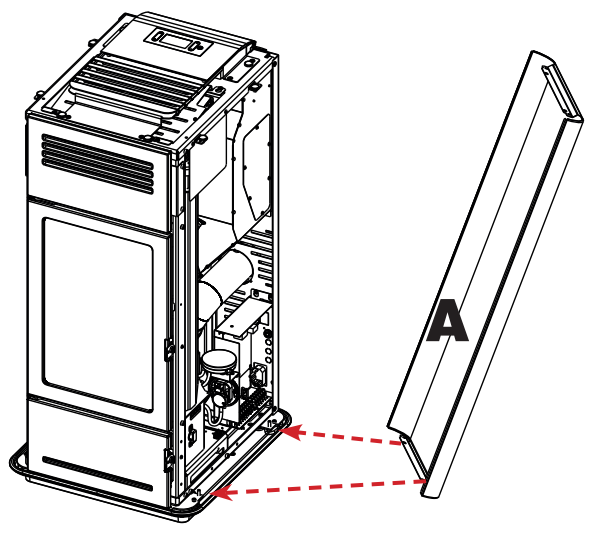

PHASES POUR LE PREMIER ALLUMAGE

- S'assurer d'avoir lu et compris le contenu de cette notice.
- Supprimer tous les composants inflammables du produit (notices, étiquettes, etc.). Retirer toutes les étiquettes de la vitre.
- Veiller à ce que le technicien ait effectué le premier allumage, en effectuant aussi le premier remplissage du réservoir des granulés. Voir dans le chapitre « Menu Divers » le paragraphe « chargement des granulés ».

Pendant les premiers allumages, de légères odeurs de peinture peuvent être présentes mais disparaîtront rapidement.

COMBUSTIBLE

Utiliser des granulés de bois de classe A1 conformes à la norme UNI EN ISO 17225-2 ou aux normes locales analogues, dotés des caractéristiques suivantes :
diamètre 6 mm
longueur 3-4 cm
humidité <10 %
Respecter l'environnement et la sécurité, NE PAS brûler le plastique, le bois peint, le charbon, les déchets d'écorce.
Ne pas se servir du poêle comme d'un incinérateur.

Attention
L'utilisation d'un combustible différent peut endommager le produit

PURGE

Pendant le fonctionnement normal, la purge est automatique. Le technicien sera en mesure d'évaluer s'il faut effectuer une purge manuelle sur l'installation uniquement lors du premier allumage.

CHARGEMENT DES GRANULÉS DANS LE RÉSERVOIR

Pour accéder au réservoir, soulever le couvercle.

Lorsque le poêle hydro est chaud, NE PAS POSER le sac de granulés sur la grille supérieure.
Porter le gant pour remplir le poêle durant son fonctionnement, c'est-à-dire quand il est chaud.
Veiller à ne pas toucher le tuyau d'évacuation des fumées lorsqu'il est chaud.

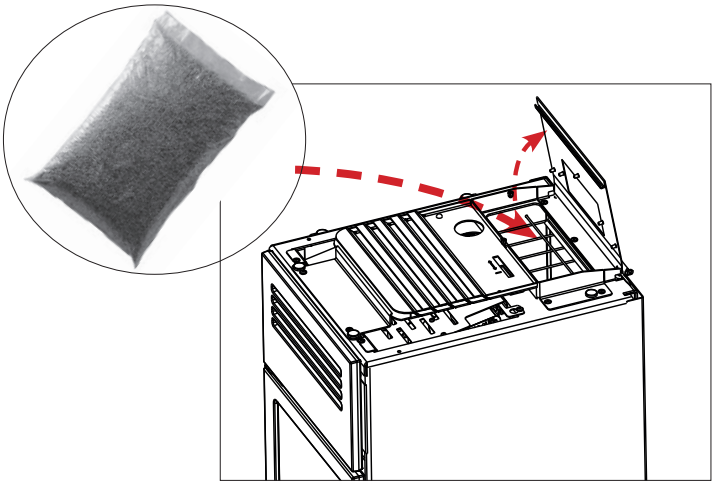

MODES DE FONCTIONNEMENT

Mode	Grandeurs configurables
AUTOMA-TIQUE	• Température ambiante souhaitée • Niveau de ventilation*
PROG. CHRONO	• Température ambiante souhaitée, sélectionnée parmi les jours de la semaine • Niveau de ventilation*

Le produit est également doté des fonctions supplémentaires suivantes.

Fonction	Modes d'activation	Description
Stand-By	automatique prog.chrono	Le produit s'éteint lorsque la température souhaitée est atteinte et se rallume lorsque la température descend

THE MIND

INTERFACE

En alternative, le produit peut être géré comme suit

DE SÉRIE

- **PANNEAU D'AFFICHAGE** : utile pour toutes les fonctionnalités, présent sur le produit
- **APP** The Mind THE MIND : utile pour toutes les fonctionnalités à la maison avec une connexion directe, ou hors de la maison avec une connexion internet et un enregistrement

Avec l'achat d'une **option** supplémentaire Edilkamin :

- **COMMANDES VOCALES :** Alexa ou Google Home

BRANCHEMENTS ÉLECTRIQUES EN OPTION

Sur le produit (accessible en retirant le revêtement, avec le courant électrique désactivé et uniquement par des techniciens habilités) se trouve une borne de raccordement.

L'INSTALLATEUR PEUT CONNECTER, EN FONCTION DU TYPE D'INSTALLATION, DES SONDES OU DES THERMOSTATS POUR LE RÉGLAGE DU PRODUIT SELON DIFFÉRENTES VALEURS.

En cas de connexion de sondes ou de thermostats sur les entrées ambiance, les paramètres correspondants doivent être configurés dans le Menu techniq de l'appareil.

À la fin de l'installation et de la mise en service, il est recommandé de voir avec le technicien toutes les opérations quotidiennes et les documents utiles.

REMARQUE :

Les branchements doivent être effectués par un personnel qualifié, avec le courant coupé.

Infos supplémentaires pour installateurs sur le site.

Les affichages suivent simultanément les fonctions et sont décrits dans les paragraphes suivants :

- TOUCHES

Le panneau d'affichage compte 8 touches :

ON/OFF : pour passer de l'état de OFF à l'état de ON. Dans les menus, pour confirmer et revenir à la page principale.

+/-: pour augmenter /diminuer les valeurs définis ou parcourir les rubriques du Menu

M : pour accéder au Menu ou pour quitter les rubriques du Menu sans enregistrer

OK : pour confirmer une opération (2 secondes) ou pour accéder à une rubrique du Menu

<>: pour régler la ventilation et se déplacer dans les Menus

Économie d'énergie du panneau d'affichage

Après 1' d'inutilisation du panneau d'affichage, le rétroéclairage s'éteint
Après 3' d'inutilisation, le panneau d'affichage s'éteint
Pour le réactiver, appuyer sur n'importe quelle touche

Si la langue n'est pas définie au premier allumage, la page ci-contre apparaît pour la sélection de la langue.
Choisir la langue à l'aide des touches +/- et confirmer la sélection à l'aide de la touche OK.

Choisir la langue avec les touches + et - et la sélectionner avec la touche OK

LA ZONE DE LECTURE DU PANNEAU D'AFFICHAGE est divisée en deux parties :

- **la barre d'état**, au-dessus ;
- **la zone principale**, en dessous.

les affichages suivent simultanément les fonctions et sont décrits dans les paragraphes suivants

La barre d'état

permet de lire :

- les symboles de la demande de chaleur (radiateur, robinet, activation pompe) ;
- l'heure actuelle

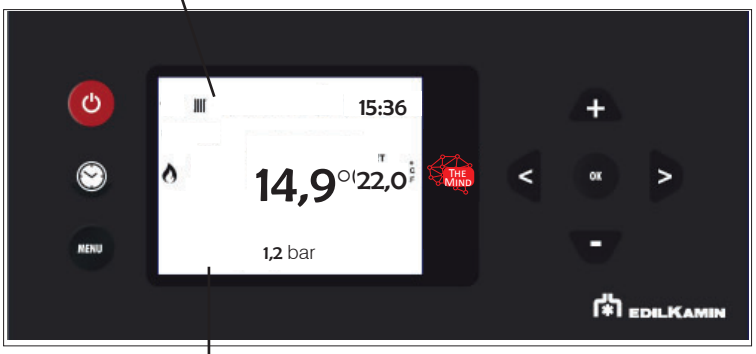

La zone principale

permet de lire :

- la température ambiante*
- la puissance de fonctionnement du produit (à partir de 1), représentée par les symboles des flammes ;
- la vitesse, représentée par le symbole des pales remplies (s'il est absent, cela signifie que le ventilateur est éteint).

* Le produit est programmé par défaut avec un delta de +/- 1 °C pour garantir le confort maximal.
Le technicien peut varier ce réglage lors du premier allumage pour satisfaire les besoins.
Le panneau d'affichage montre la température tronquée. Cela signifie que 20,1°C comme 20,9° sont affichés comme « 20° ».
En définissant par exemple 20° C comme température ambiante, le produit se mettra en modulation/extinction lorsqu'il atteindra les 21° C et se rallumera en dessous des 19° C.

Le panneau d'affichage permet :

- **De passer de l'état OFF à ON, en appuyant sur la touche ON/OFF de manière prolongée**
- **De définir la température ambiante souhaitée, avec les touches +/- (voir ci-dessous)**

L'allumage ou l'extinction prend quelques minutes, durant lesquelles la flamme doit apparaître ou s'éteindre. Laisser faire, sans intervenir. Durant l'allumage, le panneau d'affichage montre l'inscription « START ».
Durant l'extinction, le panneau d'affichage montre l'inscription « OFF ».

- UTILISATION SIMPLIFIÉE au premier allumage effectué

Dans la configuration par défaut, après avoir activé l'alimentation électrique, appuyer sur la touche ON/OFF sur le panneau d'affichage pour « activer » le produit et régler la température ambiante souhaitée avec les touches +/-. Le produit s'allumera, s'éteindra et règlera la puissance automatiquement pour garantir la température souhaitée.

Appuyer sur la touche MENU pour accéder à la page Menu.

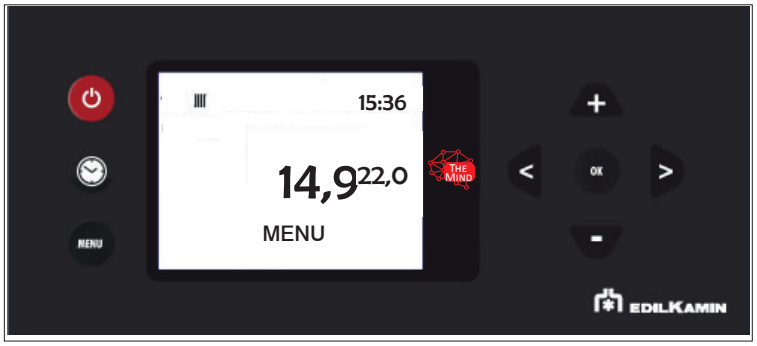

- RÉGLAGE DE LA VENTILATION

Le paramétrage est possible avec le produit en marche ou à l'arrêt.
Si le rétroéclairage est éteint, appuyer sur n'importe quelle touche pour l'activer.

En appuyant ensuite sur la touche < ou > SET clignote et, à la place de Set T° Ambiante apparaît l'indication du numéro de ventilateur en cours de modification (F1).

indication du numéro de ventilateur

Il est possible d'augmenter avec < ou de diminuer avec > la vitesse du ventilateur dans cet ordre :

AUTO -1 -2 - 3 - 4 - 5

Pour confirmer le réglage, appuyer sur la touche OK.

- AFFICHAGE DE L'ÉTAT DU VENTILATEUR

Si le produit n'est pas encore chaud, aucun symbole n'est affiché.

VENTILATEUR ÉTEINT :
VITESSE 1
VITESSE 2
VITESSE 3
VITESSE 4
VITESSE 5
AUTOMATIQUE

ÉTATS POSSIBLES du produit :

- ÉTAT OFF

Le produit est « désactivé » et ne produit pas de chaleur, ceci à la suite d'une extinction manuelle avec ON/OFF de la radiocommande ou avec alarme provenant d'un contact externe (prog.chrono, combinateur téléphonique).
Passer de la page OFF à la page ON en appuyant sur la touche ON/OFF pendant 3 secondes.

- ÉTAT ON

Situation dans laquelle le produit est « actif » et peut satisfaire les demandes de chaleur.

- ÉTAT ALARME

En cas de Blocage en raison d'une Alarme, le panneau d'affichage montre le type d'alarme. Voir le paragraphe « Conseils en cas de problèmes »

- ÉTAT ON/OFF Stand-By actif

Situation dans laquelle le produit est momentanément éteint car il n'y a pas de demande de chaleur.

Avec le stand-by actif, en état de ON, le produit s'allume uniquement en présence d'une demande de chaleur.

Si le produit était en marche, il se met à la puissance minimale et attend le temps défini avant de s'éteindre.
Si le produit était en phase d'allumage, il complète la phase d'allumage, se met à la puissance minimale et attend le temps défini avant de s'éteindre.
Si le produit était sur OFF et qu'il est mis sur ON, le poêle passe immédiatement en stand-by, sans effectuer l'allumage.

À la fin de l'installation et de la mise en service, il est recommandé de voir avec le technicien toutes les opérations quotidiennes et les documents utiles.

- MENU

Appuyer sur la touche MENU pour faire apparaître la première rubrique du Menu.

Parcourir les rubriques du menu avec les touches < et > et entrer dans la rubrique avec la touche OK

Les rubriques du Menu sont les suivantes
STAND-BY
CHARGE PELLET
PROG.CHRONO
TEMP. PROG.CHRONO (T1-T2)
DATE-HEURE
LANGUE
PANNEAU D'AFFICHAGE
autres UNIQUEMENT sous la direction d'un technicien

REMARQUE
L'ordre et l'inscription peuvent varier légèrement en fonction des versions

À la fin de l'installation et de la mise en service, il est recommandé de voir avec le technicien toutes les opérations quotidiennes et les documents utiles.

Dans les numéros de réglage s'affiche le numéro progressif de la rubrique du menu tandis que la barre d'état indique en grand la description de la rubrique du menu

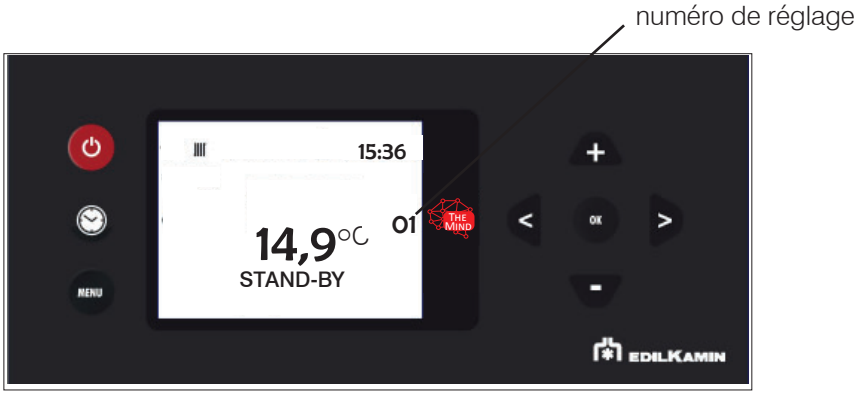

Pour quitter le menu, appuyer sur MENU

- STAND-BY

Avec la fonction Stand-by active, le produit s'éteint quand la températures souhaitée est atteinte, et se rallume quand la température ambiante descend en dessous de la température souhaitée.
Lorsque la fonction Stand-by est désactivée, le produit, après avoir atteint la température souhaitée, module jusqu'à la puissance minimale.

Pour accéder à partir du menu principal à la fonction (comme indiqué dans le paragraphe précédent Menu), appuyer sur la touche MENU

Parcourir les rubriques du menu avec les touches < et > et entrer dans la rubrique avec la touche

Après avoir accédé à la fonction Stand-by, le panneau d'affichage affiche sur la première ligne de la barre d'état le nom de la fonction et, sur la deuxième ligne, la valeur actuelle (OFF si désactivée, ON si activée).

À l'aide des touches + et -, il est possible de modifier la valeur de Off (fonction désactivée) à On (activée). Confirmer en appuyant sur la touche OK.

La pression de la touche OK avec la valeur ON active la fonction et le panneau d'affichage propose de choisir combien de minutes doivent passer avant le passage en extinction par le stand by.

(p. ex. 4 minutes)

À l'aide des touches + et -, il est possible de modifier le délai. Confirmer en appuyant sur la touche OK

Appuyer sur la touche OK pour revenir automatiquement au premier niveau.

- CHARGE PELLET

Cette fonction permet de charger les granulés après le vidage complet de la vis sans fin.
Fonction utile pour le technicien lors du premier allumage.
Disponible uniquement dans l'état OFF. En cas de tentative d'activation dans des états autres, l'accès à la fonction n'est pas autorisé.

Pour accéder à partir du menu principal à la fonction (comme indiqué dans le paragraphe précédent Menu), appuyer sur la touche MENU

Parcourir les rubriques du menu avec les touches < et > et entrer dans la rubrique avec la touche OK

Après avoir accédé à la fonction Remplissage manuel vis sans fin, le panneau d'affichage affiche sur la première ligne de la barre d'état le nom de la fonction et, sur la deuxième ligne, la valeur actuelle (OFF si désactivée, ON si activée).

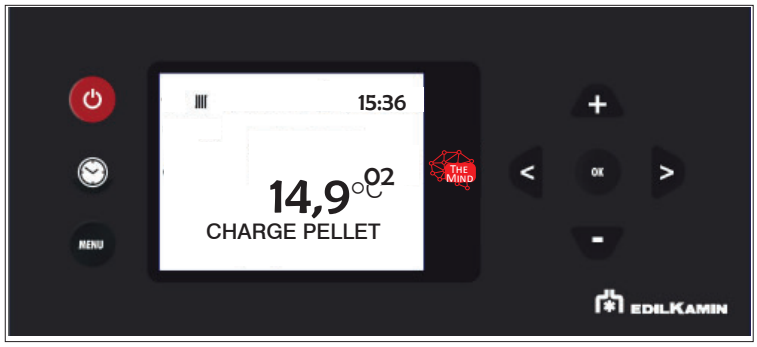

À l'aide des touches + et - , il est possible de modifier la valeur de Off (fonction désactivée) à On (activée) et vice versa.
Régler en appuyant sur les touches + et -.

Appuyer sur la touche OK pour revenir automatiquement au premier niveau.

- RÉGLAGE PROG.CHRONO

Pour accéder à partir du menu principal à la fonction (comme indiqué dans le paragraphe précédent Menu), appuyer sur la touche MENU

Parcourir les rubriques du menu avec les touches < et > et entrer dans la rubrique avec la touche OK

jour semaine
ex= MON = lundi

Sélectionner le jour de la semaine en faisant défiler à l'aide des touches < et > (la programmation du jour en question s'affiche simultanément) et confirmer avec la touche OK.

jour semaine
ex= MON = lundi

L'heure en haut à droite indique le début du créneau horaire (00:00)

Avec les touches < et >, il est possible de faire défiler l'horaire par tranches de demi-heure.

Avec les touches + et -, il est possible de modifier les niveaux de Température (OFF – T1 et T2).

Quand toute la journée est programmée, confirmer avec la touche OK

La fonction COPIER et COLLER est disponible.

Appuyer brièvement sur la touche MENU permet de quitter la programmation, mais cette action n'active pas le programme.

- TEMP. PROG. CHRONO RÉGLAGE TEMPÉRATURE POUR LE PROG.CHRONO T1 – T2

Pour accéder à partir du menu principal à la fonction (comme indiqué dans le paragraphe précédent Menu), appuyer sur la touche MENU

Parcourir les rubriques du menu avec les touches < et > et entrer dans la rubrique avec la touche OK

Après avoir accédé à la fonction T1-T2, le panneau d'affichage affiche sur la première ligne de la barre d'état le nom de la fonction et, sur la deuxième ligne, la valeur actuelle de T1. T1 est la température la plus basse, T2 la plus élevée.

À l'aide des touches + et -, il est possible de modifier les valeurs et la touche OK permet de confirmer.

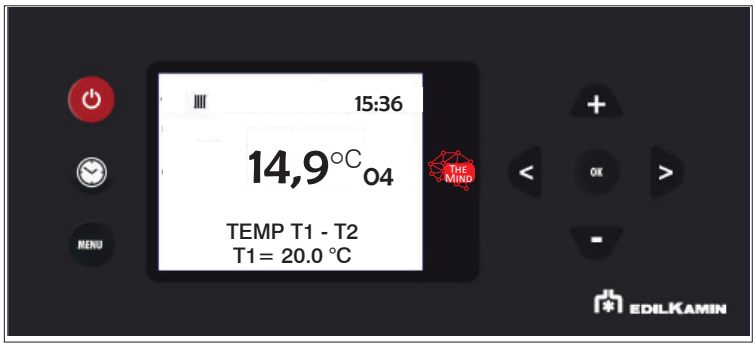

Passer au paramétrage du réglage T2 à l'aide de la touche OK.

Appuyer sur la touche OK pour revenir automatiquement au premier niveau.

- DATE ET HEURE

Permet de régler la date et l'heure.

Pour accéder à partir du menu principal à la fonction (comme indiqué dans le paragraphe précédent Menu), appuyer sur la touche MENU

Parcourir les rubriques du menu avec les touches < et > et entrer dans la rubrique avec la touche OK

Après avoir accédé à la fonction Date-Heure, le panneau d'affichage affiche sur la première ligne de la barre d'état le nom de la fonction et, sur la deuxième ligne, la valeur actuelle du premier paramétrage (12/24 heures).

Les touches + et - permettent de passer de 12 à 24 heures OK

Les touches + et - permettent de modifier les heures qui clignotent ensuite, puis confirmer avec la touche OK

Ensuite, les minutes clignotent.

REMARQUE
D'autres options peuvent être demandées sur le panneau d'affichage, en fonction du modèle, avec le menu interactif

- SÉLECTION LANGUE

Permet de choisir la langue de communication.

Pour accéder à partir du menu principal à la fonction (comme indiqué dans le paragraphe précédent Menu), appuyer sur la touche MENU

Parcourir les rubriques du menu avec les touches < et > et entrer dans la rubrique avec la touche OK

Une fois dans le Menu Langue, la barre d'état indique, sur la première ligne, le nom de la fonction et sur la deuxième la valeur actuelle (FRANÇAIS)

Les touches + et - permettent de modifier la langue, et la touche OK permet de sortir.

Appuyer sur la touche MENU pour revenir automatiquement au premier niveau.

Les fonctions suivantes ne sont utiles qu'après indications du technicien.
Leur explication complète n'est donc pas présente dans ce document

- PANNEAU D'AFFICHAGE

Permet de choisir la luminosité du fond du panneau d'affichage.

- INFOS

Lectures à effectuer uniquement à l'aide d'un technicien.
Le technicien, qui connaît la signification diagnostique des messages et des valeurs, pourrait vous demander de les lui lire en cas de problèmes.

Pour accéder à partir du menu principal à la fonction (comme indiqué dans le paragraphe précédent Menu), appuyer sur la touche MENU.

Pour faire défiler les rubriques du menu, utiliser les touches < et >

Appuyer sur la touche MENU pour revenir automatiquement au premier niveau.

- SOFTW/BQ DONNÉES/

Lectures à effectuer uniquement à l'aide d'un technicien.

- DONNÉES

Lectures à effectuer uniquement à l'aide d'un technicien.
Les touches < et > permettent de faire défiler les informations sur l'historique de fonctionnement HEURES du produit

- ALARMES

Lectures à effectuer uniquement sous la direction d'un technicien.Les alarmes sont triées de la plus récente à la plus ancienne.

-VIS SANS FIN **UNIQUEMENT POUR LE TECHNICIEN**
-CAPTEUR PELLET **UNIQUEMENT POUR LE TECHNICIEN**
-MENU TECHNIQ **UNIQUEMENT POUR LE TECHNICIEN**
-RÉGLAGES T° UNIQUEMENT POUR LE TECHNICIEN
-AIRKARE **UNIQUEMENT POUR LE TECHNICIEN**

Les fonctions ne sont utiles qu'après indications du technicien.
Leur explication complète n'est donc pas présente dans ce document

REMARQUES
toute variation inappropriée peut provoquer des blocages du produit

Le technicien pourra donner des indications sur les températures et les paramètres à configurer en fonction de l'installation

Appuyer sur la touche MENU pour faire apparaître la première rubrique du Menu.

Parcourir les rubriques du menu avec les touches < et > et entrer dans la rubrique avec la touche OK

Les rubriques du Menu sont les suivantes

STAND-BY : décrit dans le manuel d'utilisation
CHARGE PELLET : décrit dans le manuel d'utilisation
PROG.CHRONO : décrit dans le manuel d'utilisation
TEMP. PROG.CHRONO (T1-T2) : décrit dans le manuel d'utilisation
DATE-HEURE : décrit dans le manuel d'utilisation
LANGUE : décrit dans le manuel d'utilisation
PANNEAU D'AFFICHAGE
INFO
SOFTW/BQ DONNÉES
DONNÉES
ALARMES
VIS SANS FIN
CAPTEUR PELLET
MENU TECHNIQ
RÉGLAGES T°
AIRKARE

REMARQUE
L'ordre et les inscriptions peuvent varier légèrement en fonction des versions

POUR INSTALLATEUR

Pour accéder à partir du menu principal à la fonction (comme indiqué dans le paragraphe précédent Menu), appuyer sur la touche MENU

Parcourir les rubriques du menu avec les touches < et > et entrer dans la rubrique avec la touche OK

Appuyer sur la touche OK pour revenir automatiquement au premier niveau.

Appuyer sur la touche MENU pour revenir automatiquement au premier niveau.

LA MODALITÉ D'ENTRÉE EST LA MÊME POUR TOUTES LES FONCTIONS ET NE SERA DONC PAS RÉPÉTÉE DANS LES PAGES SUIVANTES.
SEULES LES FONCTIONS NON DÉCRITES DANS LA PARTIE UTILISATEUR SERONT DÉCRITES

- PANNEAU D'AFFICHAGE

Permet de choisir la luminosité du fond du panneau d'affichage.

- INFOS

Fournissent des valeurs instantanées sur la situation

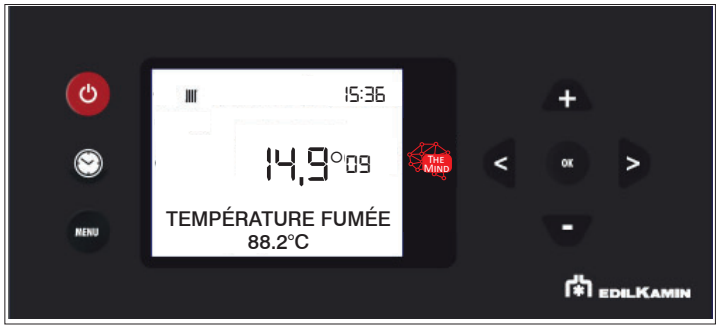

Voici une description des rubriques

Température des fumées indique la valeur de la température lue à l'intérieur du produit. À lire uniquement sous la direction du Centre d'Assistance Technique

Motoréducteur : indique la vitesse définie et lue. Utile pour comprendre les anomalies du moteur qui charge le pellet. À lire uniquement sous la direction du Centre d'Assistance Technique

Extracteur : indique la vitesse définie et lue. Utile pour comprendre les anomalies du moteur qui créer une dépression dans la chambre de combustion. À lire uniquement sous la direction du Centre d'Assistance Technique

Leonardo : indique la valeur visée définie et lue. À lire uniquement sous la direction du Centre d'Assistance Technique

Ventilateur : indique la tension en sortie. À lire uniquement sous la direction du Centre d'Assistance Technique

Bougie : indique si le composant d'allumage est allumé ou éteint. Utile en phase d'allumage pour comprendre les fonctionnalités.

Contact Domotique : indique si ON ou OFF. Utile pour comprendre les fonctionnalités.

Température chaudière : indique la valeur de la température de l'eau lue à l'intérieur du produit. Elle apparaît également sur le panneau d'affichage au premier niveau si « no Input » est défini dans le paramètre Signal T°Ambiant. ATTENTION, la température ambiante n'apparaîtra plus. BIEN EXPLIQUER AU CLIENT FINAL.
À lire uniquement sous la direction du Centre d'Assistance Technique

Pompe PWM : indique la valeur en sortie de la pompe du circuit primaire (du kit si option) À lire uniquement sous la direction du Centre d'Assistance Technique.

Vanne 3 voies chauffage : indique la fonctionnalité de la vanne.

Pompe de relance : indique si la pompe est ON ou OFF.

Relais AUX : indique s'il est OUVERT

Signal Radio : indique la puissance du signal en décibel-milliwatt. Valeurs admissibles de 0 à -95dB

- SOFTW/BQ DONNÉES/

Indique :
- la version firmware de la carte électronique (carte base)
- la version firmware du panneau contrôle
- la banque données (associée par les Centres d'Assistance Technique aux produits)

À lire uniquement sous la direction du Centre d'Assistance Technique

- DONNÉES

Les touches < et > permettent de faire défiler les informations sur l'historique de fonctionnement du produit.
Il indique :
- NBRE ALL : nombre d'allumages
- HEURES TRAV. : heures de fonctionnement totales
- HEURES P1/P2/P3/P4/P5 : heures trav. dans chaque puissance

- ALARMES

Lectures à effectuer uniquement à l'aide d'un technicien.

Les alarmes sont classées de la plus récente à la plus ancienne.

La signification des sigles est indiquée dans le manuel d'utilisation

- VIS SANS FIN

Permet de configurer le motoréducteur à cycle continu ou à étapes. À effectuer uniquement sous la direction d'un technicien.

- CAPTEUR PELLET

Permet de régler le capteur de niveau de pellet sur ON ou OFF.

APRÈS LE MENU TECHNIQ, EN FAISANT DÉFILER, IL EST POSSIBLE DE TROUVER, DANS L'ORDRE

- « REGLAGES T° » sur le panneau d'affichage (Réglage des Températures de l'eau)
Permet le réglage de la température de la chaudière et éventuellement de la température du ballon. Si la sonde externe est activée, il permet le réglage de la courbe climatiq. à la place de la température de la chaudière.
Il est également possible de régler ADJ T AMB 1 (c'est-à-dire la correction de la sonde d'ambiance)

Exemple SET CHAUDIER
il est possible de définir la température de l'eau du produit (CHAUDIÈRE sur le panneau d'affichage)

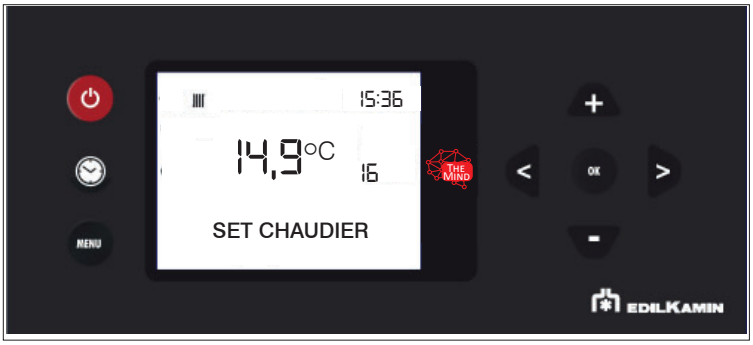

Les températures sont affichées en fonction des configurations.
Par exemple :

VALEUR INSTANTANÉE

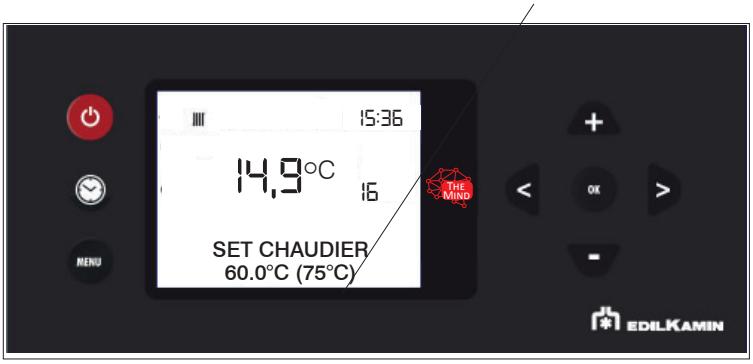

- MENU TECHNIQ (uniquement pour TECHNICIENS)

Uniquement accessible par un technicien possédant le password (1111) correct. Une fois saisi, le password doit être confirmé avec la touche OK

- **Taille flamme**
- **Q.té granulé**
- **Configuration**
- **Paramètres**

REMARQUES
toute variation inappropriée peut provoquer des blocages du produit

- TAILLE FLAMME (uniquement pour le TECHNICIEN)

Dans des conditions correctes d'installation, avec les paramètres Centres d'Assistance correctement réglés, avec un pellet de qualité, l'intensité de la flamme peut être réglée :
STANDARD
ECO
PLUS

Accéder au paramétrage Taille Flamme à l'aide de la touche OK

et les touches + et - permettent de modifier la valeur de la correction.

Appuyer sur la touche MENU pour revenir automatiquement au premier niveau.

- Q.TÉ GRANULÉ

Dans des conditions correctes d'installation, avec les paramètres Centres d'Assistance correctement réglés, avec un pellet de qualité, la charge de pellet peut être réglée :
MEDIUM
HIGH
LOW

Accéder au paramétrage Q.té granulé à l'aide de la touche OK
et utiliser les touches + et - pour modifier

Appuyer sur la touche MENU pour revenir automatiquement au premier niveau.

- CONFIGURATION

Faire défiler les rubriques du Menu Techniq avec les touches < et > jusqu'à « CONFIGURATION »

Accéder au paramétrage « CONFIGURATION » à l'aide de la touche OK et utiliser les touches + et - pour modifier

Appuyer sur la touche MENU pour revenir automatiquement au premier niveau.

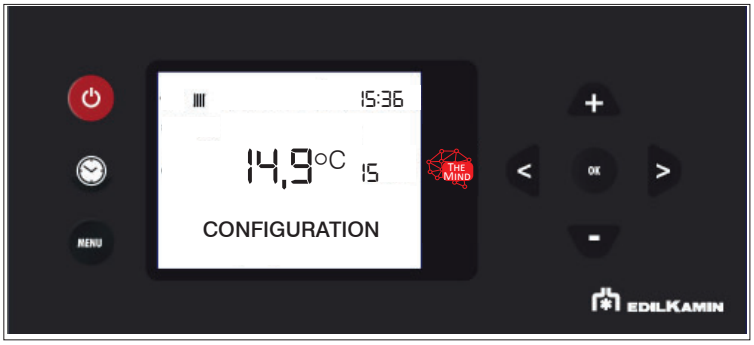

L'installateur choisit l'une des 4 configurations :

0 CHAUFFAGE DIRECT (éventuellement avec chaudière associée)
1 CHAUFFAGE AVEC SONDE BALLON (ballon tampon)
2 CHAUFFAGE AVEC BALLON D'EAU CHAUDE SANITAIRE (éventuellement avec chaudière associée)
3 CHAUFFAGE AVEC SONDE BALLON (ballon tampon) ET BALLON D'EAU CHAUDE (ballon d'eau chaude sanitaire)

POUR MIEUX COMPRENDRE CES EXPLICATIONS, DES INFORMATIONS SUR LA BORNE DE RACCORDEMENT ET LES INSTALLATIONS SONT DONNÉES CI-APRÈS

Pour gérer les différents types d'installation, connecter les sondes à la borne de raccordement, en fonction des besoins.

BORNIER COMPLETE

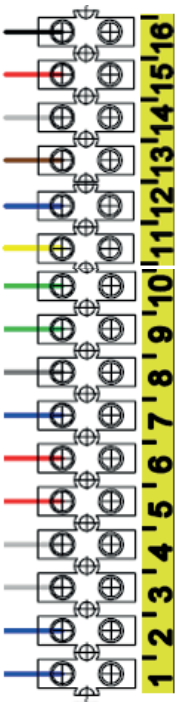

15-16 SONDE BOUILLOIRE (optionnel NTC 10K) – THERMOSTAT BOUILLEUR (optionnel)

13-14 CONTACT DOMOTIQUE (en entrée)

11-12 SONDE AMBIANT (de serie) ou THERMOSTAT AMBIANT (optionnel)

9-10 SONDE PUFFER (optionnel NTC 10K) – THERMOSTAT PUFFER (optionnel)

7-8 DOUBLE SONDE PUFFER - CHAUDIERE (optionnel NTC 10K)

4-5-6 CONTACT AUX (en sortie,TA chaudiere aux ou valve trois voie COM-NC-NA)

1-2-3 ALIMENTATION POMPE SECONDAIRE (Terre / Neutre / Phase)

DOMOTIQUE CONTACT 13-14

Pour tous types de systèmes :
CHAUFFAGE - BOUILLOIRE - PUFFER - PUFF / TUB
il est possible de connecter une télécommande à contact propre (fermé sur demande, ouvert pas sur demande).
Ce contact a la même fonction que le bouton marche/arrêt sur l'écran.
Après la fermeture du contact, cependant, le thermopoêle suivra son objectif défini par le système sélectionné et les fonctions qui lui sont associées, comme cela se produit lorsque le bouton d'alimentation sur l'écran est enfoncé.

Les configurations prédéfinies sont au nombre de 4, illustrées ci-dessous

Débrancher le produit de l'alimentation électrique.
L'absence d'entretien ne permet pas au poêle de fonctionner correctement.
Tous les problèmes dus au manque d'entretien annulent la garantie.

ENTRETIEN QUOTIDIEN

Opérations à effectuer lorsque le poêle est éteint, froid et si possible débranché du réseau électrique.
Un aspirateur approprié est nécessaire.
L'ensemble de la procédure ne prend que quelques minutes.
Les opérations sont représentées dans les figures correspondantes aux indications sur cette page.

Ne pas verser les résidus de nettoyage dans le réservoir des granulés.
S'assurer que le tiroir à cendres, une fois remonté, est bien positionné dans son logement, sinon la vitre peut se briser en s'y cognant.
S'assurer que le creuset est correctement positionné dans son logement après l'entretien, sinon le poêle pourrait avoir des problèmes d'allumage.

Utiliser le poêle sans avoir nettoyé le creuset pourrait entraîner un déclenchement inopiné de la combustion des gaz à l'intérieur Du foyer, avec pour conséquence une explosion.

IL EST IMPORTANTE DE VOIR AVEC L'INSTALLATEUR:

- **LES FONCTIONS PRINCIPALES PER RAPPORT AU CIRCUIT**
- **LES DOCUMENTS**

AVANT DE EMPLOYER LE POELE

Débrancher le produit de l'alimentation électrique.
L'absence d'entretien ne permet pas au poêle de fonctionner correctement.
Tous les problèmes dus au manque d'entretien annulent la garantie.

ENTRETIEN QUOTIDIEN

Opérations à effectuer lorsque le poêle est éteint, froid et si possible débranché du réseau électrique.
Un aspirateur approprié est nécessaire.
L'ensemble de la procédure ne prend que quelques minutes.
Les opérations sont représentées dans les figures correspondantes aux indications sur cette page.

Ne pas verser les résidus de nettoyage dans le réservoir des granulés.
S'assurer que le tiroir à cendres, une fois remonté, est bien positionné dans son logement, sinon la vitre peut se briser en s'y cognant.
S'assurer que le creuset est correctement positionné dans son logement après l'entretien, sinon le poêle pourrait avoir des problèmes d'allumage.

Utiliser le poêle sans avoir nettoyé le creuset pourrait entraîner un déclenchement inopiné de la combustion des gaz à l'intérieur Du foyer, avec pour conséquence une explosion.

1. Actionner avec la poignée le levier dessous le couvercle de charge du granulé, comme indiqué en figure.
2. Ouvrir la porte du foyer (P) à l'aide de la poignée main froide (poignée démontable).
3. Vider le contenu du tiroir à cendres (B) du creuset (C) dans un conteneur non inflammable (les cendres pourraient être encore chaudes ou contenir des braises), ou l'aspirer s'il est froid. Aspirer l'intérieur du foyer, la sole foyère, le compartiment autour du creuset là où tombe la cendre.
4. Nettoyer le creuset en le grattant à l'aide et déboucher éventuellement les orifices.
5. Si nécessaire, nettoyer la vitre (froide) avec un produit spécial (par exemple Glasskamin) qui peut se trouver chez le revendeur.

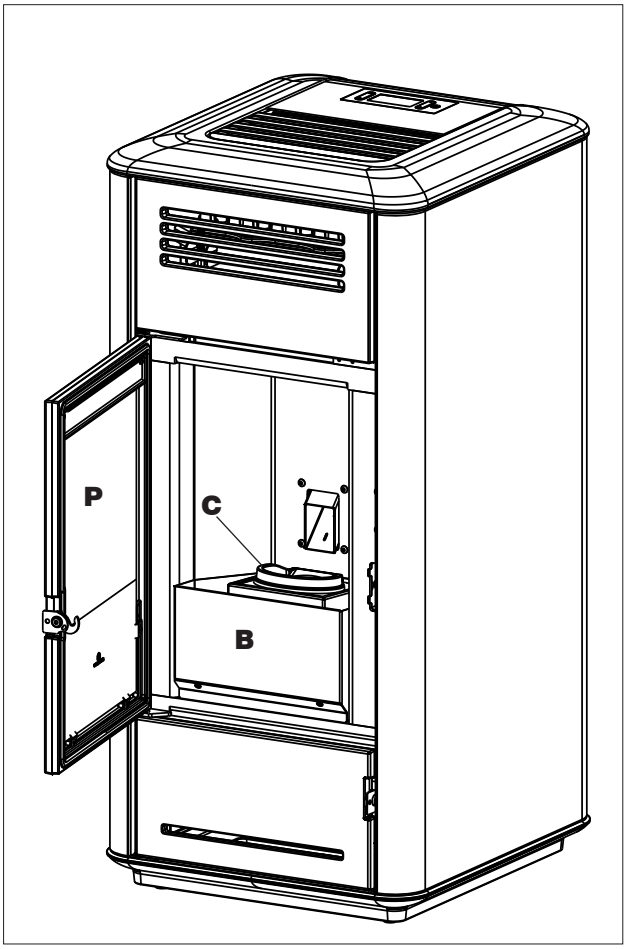

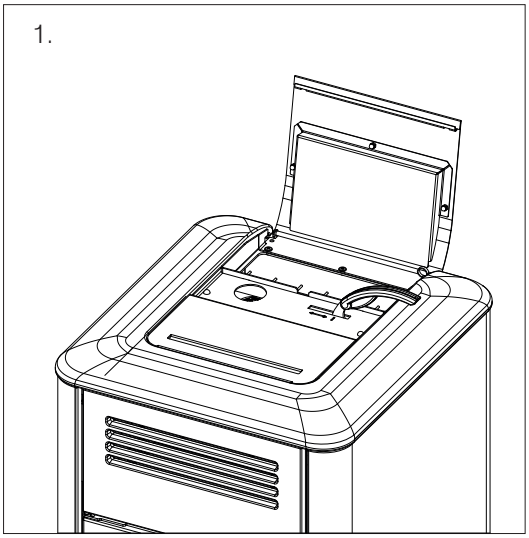

ENTRETIEN HEBDOMADAIRE

Avec le produit éteint et froid, il faut aspirer le regard sous le foyer (*).

Pour y accéder, la porte ouverte:

- enlever la protection, en tournant la vis à papillon (V)
- enlever le déflecteur (D) qui est seulement posé.

Après avoir aspiré, replacer le déflecteur.

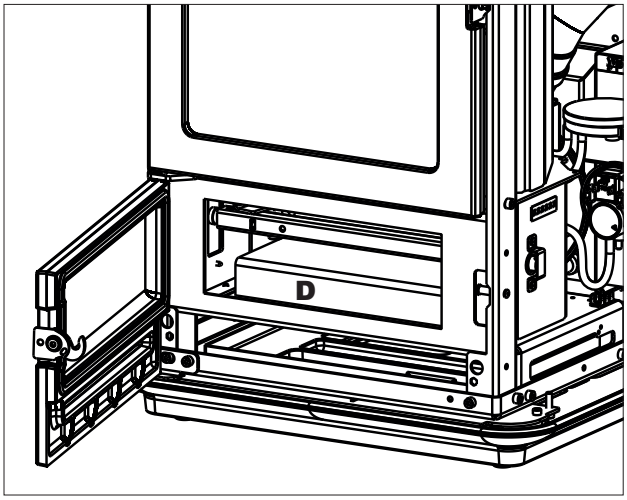

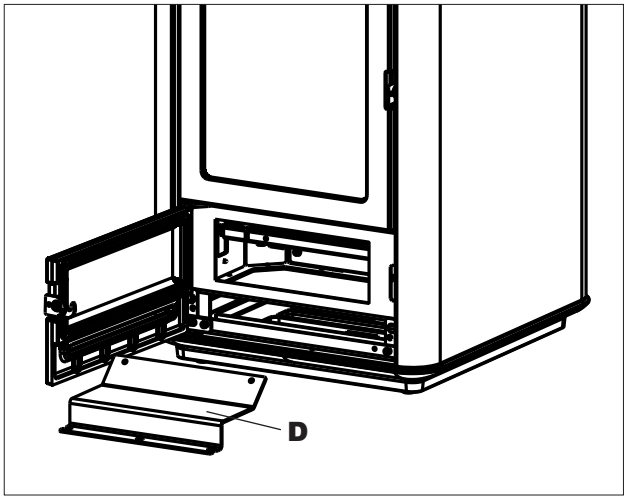

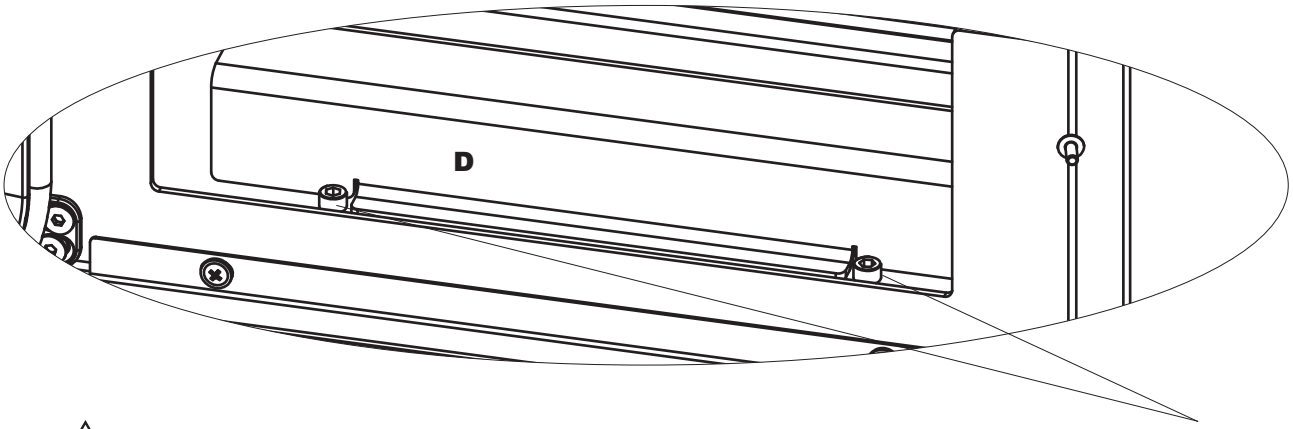

Replacer le déflecteur correctement après le nettoyage : à l'horizontale et bien à l'intérieur des deux vis. Après avoir aspiré, replacer le déflecteur.

ENTRETIEN SAISONNIER (à la charge du centre d'assistance technique)

Il s'agit du nettoyage général intérieur et extérieur.
Nous rappelons qu'il faut faire appel à un technicien agréé pour procéder à un entretien saisonnier selon les dispositions nationales et locales.

En cas d'usage très fréquent du produit, il est conseillé de nettoyer le conduit de cheminée et le conduit de fumée tous les trois mois.

Nettoyer dans tous les cas le système de cheminée au moins une fois par an (contrôler l'éventuelle existence d'une norme spécifique dans le pays où l'appareil est installé).

Le risque d'incendie augmente si les opérations régulières de contrôle et de nettoyage ne sont pas effectuées.

Nous recommandons de NE PAS utiliser d'air comprimé pour nettoyer le tuyau de l'entrée d'air comburant.

RÉPARATIONS

Les réparations doivent être effectuées par les centres d'assistance technique/revendeurs Edilkamin agréés. Les noms des centres d'assistance technique (CAT) Edilkamin contractuels et agréés et des revendeurs sont indiqués UNIQUEMENT sur www.edilkamin.com.

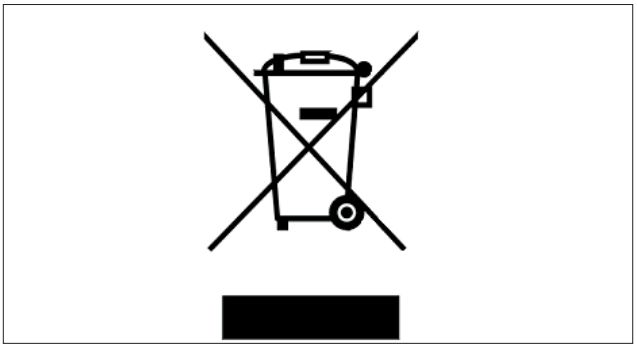

PÉRIODE D'INACTIVITÉ EN ÉTÉ

Durant la période d'inutilisation du poêle, laisser toutes ses portes, ses trappes et ses couvercles fermés.
Il est conseillé de retirer les granulés présents dans le réservoir.
Placer des sels dessiccateurs dans le foyer.
Dans les lieux particulièrement humides, envisager de détacher la prise d'air et le raccordement des fumées, et insérer dans la chambre de combustion un produit approprié pour absorber l'humidité (p. ex. des sachets de sels déshydratants, des pastilles antioxydantes).

PIÈCES DÉTACHÉES

- En cas de besoin de pièces détachées, contacter le revendeur ou le technicien.
- Les réparations doivent être effectuées par les centres d'assistance technique/revendeurs Edilkamin agréés.
- Les noms des centres d'assistance technique (CAT) Edilkamin contractuels et agréés et des revendeurs sont indiqués UNIQUEMENT sur www.edilkamin.com.
- L'utilisation de composants non d'origine expose le produit à des risques et décharge Edilkamin de toute responsabilité en cas d'éventuels dommages. Elle entraîne également l'annulation de la garantie pour modification non autorisée.
- Toute modification non autorisée est interdite.

MISE AU REBUT

À la fin de sa vie utile, mettre le produit au rebut conformément à la législation en vigueur.

Nous rappelons qu'il faut faire appel à un technicien agréé pour procéder à un entretien saisonnier selon les dispositions nationales et locales.

Selon l'art. 26 du décret législatif italien du 14 mars 2014, n° 49, « Mise en œuvre de la directive 2012/19/UE sur les déchets d'équipements électriques et électroniques (DEEE) »,
le symbole de la poubelle barrée présent sur l'équipement ou sur son emballage indique que le produit à la fin de sa vie utile doit être collecté séparément des autres déchets.
L'utilisateur devra donc remettre l'appareil arrivé en fin de vie aux centres communaux chargés du tri sélectif des déchets électroniques et électrotechniques.
Le tri sélectif pour l'envoi de l'appareil au recyclage, au traitement, puis à l'élimination compatible d'un point de vue environnemental, contribue à éviter de possibles effets négatifs sur l'environnement et sur la santé, et favorise la réutilisation et/ou le recyclage des matériaux dont l'appareil est composé.

En cas de problèmes, le produit effectue automatiquement l'opération d'extinction.
L'écran affiche la raison (voir ci-dessous).

SIGNALEMENT	PROBLÈME	ACTIONS
A01 creuset sale	Intervient lorsque le débit d'air de combustion en entrée est inférieur à un niveau prédéfini.	• S'assurer que la porte du foyer est bien fermée. • Vérifier l'entretien régulier du poêle. • Vérifier le nettoyage de l'évacuation des fumées et du conduit d'aspiration de l'air de combustion.
A02	Intervient lorsque la carte ne détecte pas la vitesse de rotation correcte du ventilateur de fumée.	• Contacter le technicien.
A03	Intervient si le thermocouple détecte une température des fumées inférieure à une valeur définie, l'interprétant comme une absence de flamme.	• Vérifier la présence de granulés dans le réservoir. • Vérifier que la température de l'eau n'a pas été augmentée suite à la fermeture d'une vanne (consulter le technicien). • Contacter le technicien.
A04	Intervient si la phase d'allumage ne donne aucun résultat positif dans le délai prévu.	Distinguer les deux cas suivants : La flamme n'est PAS apparue : • Contrôler le positionnement et le nettoyage du creuset. • Contrôler la présence de granulés dans le réservoir et le creuset. • Tenter d'allumer avec un peu d'allume-feux écologique solide (contacter le technicien au préalable et suivre attentivement les instructions du fournisseur de l'allume-feux). L'opération doit être considérée comme un essai mené sous le contrôle du technicien.
A05	Extinction suite à la rupture du capteur de lecture du débit d'air	• Contacter le technicien.
A06	Intervient si la carte électronique détecte que la sonde de lecture de la température des fumées est cassée ou débranchée.	• Contacter le technicien.

SIGNALEMENT	PROBLÈME	ACTIONS
A07	Extinction pour dépassement de la température maximale des fumées	• Contrôler le type de granulés (appeler le technicien en cas de doutes). • Contacter le technicien.
A08	Extinction due à une température excessive dans le produit	• voir H07
A09	Extinction suite à la rupture ou au blocage du motoréducteur	• Contacter le technicien.
A10	Extinction pour surchauffe de la carte électronique	• Contacter le technicien.
A11	Extinction suite à l'intervention du pressostat de sécurité	• Vérifier la propreté du poêle et de l'évacuation. • Contacter le technicien.
A12	Panne de la sonde de température ambiante	• Contacter le technicien.
A13	Extinction suite à la rupture de la sonde de lecture de la température de l'eau dans le thermopoêle	• Contacter le technicien.
A14	Extinction suite à la rupture de la sonde de lecture de la température de l'eau dans le ballon	• Contacter le technicien.
A15	Extinction suite au dépassement de la température maximale de l'eau dans le thermopoêle	• Contacter le technicien.
A16	Extinction suite à la rupture du pressostat de lecture de la pression de l'eau dans le thermopoêle	• Contacter le technicien.
A17	Extinction suite à la rupture de la sonde externe	• Contacter le technicien.
A18	Extinction suite à la rupture de la sonde de lecture de la température de l'eau dans l'accumulation à inertie.	• Contacter le technicien.
A20	Extinction suite à la rupture ou au blocage du motoréducteur	• Contacter le technicien.

TEMPÉRATURE EXCESSIVE DE L'EAU (EXTINCTION SANS ALARME)

Si l'eau dans le produit atteint une température de 85 °C, celui-ci s'éteint sans alarme. L'écran affiche l'inscription STBY à côté de la température ambiante.
Le produit fonctionne, mais il est nécessaire de demander à un technicien agréé Edilkamin d'effectuer l'entretien.

ENTRETIEN (SIGNAL QUI NE PROVOQUE PAS L'EXTINCTION)

Au bout de 2 000 heures de fonctionnement, l'écran affiche le symbole de la clé anglaise.

Le produit fonctionne, mais il est nécessaire de demander à un technicien agréé Edilkamin d'effectuer l'entretien.

Nous rappelons qu'il faut faire appel au technicien agréé pour procéder à un entretien saisonnier selon les dispositions nationales et locales.

Les noms des centres d'assistance technique (CAT) Edilkamin contractuels et agréés et des revendeurs sont indiqués UNIQUEMENT sur www.edilkamin.com

EDILKAMIN
TECNOLOGIA DEL FUOCO

www.edilkamin.com

cod. 942417-FR 09.22/A