SEELAND

POÊLES À BOIS ORIENTABLE

JUSTUS

24h

88 à 175 m³

>80 %

30 cm

Seeland acier gris, dessus et côtés pierre ollaire

(1) (2) (3)

1. **L'offre:**
   (1) Acier noir
   (2) Acier gris, dessus et côtés pierre ollaire
   (3) Acier noir, dessus et côtés pierre sable
2. **Ailettes de convection**
3. **Poignée ergonomique,** verrouillage multi-points
4. **Pivotant 110°**

Vitre plane

Option:

- Buse de raccordement pour arrivée air extérieur.

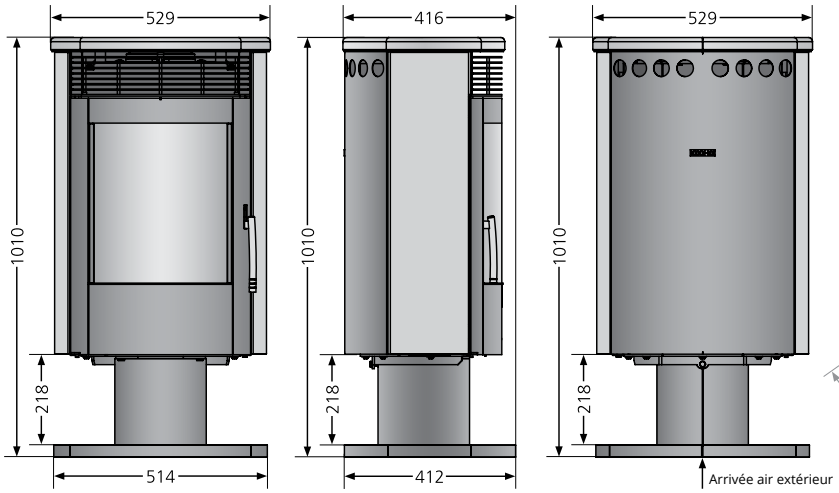

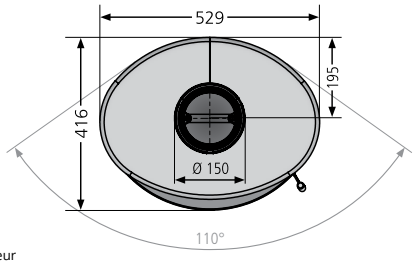

Articles	N° d'article	Code-EAN
Acier noir	4965 11	4250340906319
Acier gris, dessus et côtés pierre ollaire	4965 22	4250340906197
Acier noir, dessus et côtés pierre sable	4965 42	4250340906203
Accessoires en option		
Buse de raccordement pour arrivée air extérieur	9200 69	4029807779991

Puissance	kW	5,0
Capacité de chauffe	m²	35 à 70
Dimension des bûches	cm	30
Hauteur / Largeur / Profondeur	mm	980 / 1010 / 529 / 412
Poids (emballage compris) acier/pierre	kg	90 / 146
Ø Raccordement	mm	150 / dessus
Ø Arrivée air	option	100 / dessous ou arrière
Valeur d'éligibilité aux dispositions fiscales		
Rendement	%	80,8
CO à 13% O²	%	0,1
Particules fines à 13% O²	mg/Nm³	20
Indice de performance environnementale (IPE)	Valeur	0,64