MANUEL D'INSTALLATION ET D'UTILISATION

FR

POÊLE À PELLETS

# AKI Hydromatic 16/24 M1

## PARTIE 2 - FONCTIONNEMENT ET ENTRETIEN

**Traductions des instructions en langue originale**

8902006000

## SOMMAIRE

SOMMAIRE ..... II
11-AVVERTISSEMENTS AVANT L'ALLUMAGE ..... 3
12-CONDITIONS REQUISES PAR LE SYSTÈME ..... 4
13-PREMIÈRE MISE EN MARCHE DE L'APPLICATION ET ASSOCIATION AUX POÊLES MCZ ..... 5
14-CONFIGURATION DES ACCESSOIRES DU POÊLE ..... 8
15-PANNEAU D'URGENCE ..... 10
16-FONCTIONS DU PANNEAU D'URGENCE ..... 11
17-CONFIGURATION MANUELLE ..... 12
18-FONCTIONS DE L'APPLICATION ..... 13
19-MENU LATÉRAL DÉROULANT ..... 15
20-CONFIGURATIONS SHORTCUTS/RÉGLAGES RAPIDES ..... 16
21-MENU SETTINGS ..... 20
22-MENU FONCTIONNALITÉS ..... 26
23-MENU CONFIGURATIONS ..... 29
24-VERSION DU LOGICIEL ..... 36
25-MENU TECHNIQUE ..... 37
26-MENU INFOS ..... 39
27 - DISPOSITIFS DE SÉCURITÉ ET ALARMES ..... 43
28-CONSEILS POUR UNE UTILISATION EN TOUTE SÉCURITÉ ..... 49
29-NETTOYAGES ET MAINTENANCES ..... 50
30-PANNES/CAUSES/SOLUTIONS ..... 57
31-CARTE ÉLECTRONIQUE ..... 60

# 11-AVVERTISSEMENTS AVANT L'ALLUMAGE

## MISES EN GARDE AVANT L'ALLUMAGE
## MISES EN GARDE GÉNÉRALES

Enlever du brasier et de la vitre tous les composants qui pourraient brûler (manuel, étiquettes adhésives diverses et le polystyrène éventuel).

**Contrôler que le brasier soit positionné correctement et qu'il repose bien sur la base.**

***Le premier allumage est susceptible d'échouer, vu que la vis sans fin est vide et ne réussit pas toujours à charger à temps dans le brasier la quantité de pellets nécessaire pour le démarrage régulier de la flamme.***

***ANNULER LA CONDITION D'ALARME DE DÉFAUT D'ALLUMAGE DEPUIS LE PANNEAU DU POÊLE OU L'APPLI.***
***ÔTER LES PELLETS RESTÉS DANS LE BRASIER ET RECOMMENCER L'ALLUMAGE. (VOIR LE PARAGRAPHE « LES DISPOSITIFS DE SÉCURITÉ/ALARMES »)***

Si après plusieurs défauts d'allumage, la flamme n'apparaît toujours pas, même avec un apport régulier de pellets, vérifier le logement correct du brasier qui doit être **parfaitement posé en adhérant bien à son logement d'encastrement**. Si rien d'anormal n'est relevé pendant ce contrôle, cela signifie qu'il pourrait y avoir un problème lié aux composants du produit ou bien un problème imputable à une mauvaise installation.

***ENLEVER LE PELLET DU BRASIER ET DEMANDER L'INTERVENTION D'UN TECHNICIEN AUTORISÉ.***

***Éviter de toucher le poêle pendant le premier allumage, car la peinture durcit au cours de cette phase. En touchant la peinture, la surface en acier pourrait émerger.***

***Il convient de garantir une ventilation efficace de la pièce pendant l'allumage initial, car le poêle dégage un peu de fumée et une odeur de peinture.***

Si nécessaire, rafraîchir la peinture avec une bombe spray de la couleur correspondante.
Ne pas rester à proximité du poêle et, comme indiqué précédemment, aérer la pièce. La fumée et l'odeur de peinture disparaissent après une heure de fonctionnement environ ; nous rappelons néanmoins qu'elles ne sont pas nocives pour la santé.

***Le produit aura tendance à se dilater ou à se contracter durant les phases d'allumage et de refroidissement ; il pourra par conséquent émettre de légers grincements. Ce phénomène, tout à fait normal vu que la structure est fabriquée en acier laminé, ne doit pas être considéré comme un défaut.***

Au **premier allumage**, pour le premier réservoir de pellet environ, il est conseillé d'allumer le poêle à la puissance maximum de manière à accélérer la stabilisation du poêle et à éliminer l'odeur de peinture.
Il est conseillé d'installer le revêtement en céramique ou en pierre serpentine après le premier allumage réussi.

***NE PAS ESSAYER D'OBTENIR TOUT DE SUITE DES PERFORMANCES DE CHAUFFAGE !!!***

Bureau d'étude - Tous droits réservés - Reproduction interdite

## 12-CONDITIONS REQUISES PAR LE SYSTÈME

### APPLICATION

L'Application **MCZ Maestro** est disponible déjà chargée sur l'accessoire « Télécommande palmaire » ou sera disponible sur les différents playstore.

### POÊLE

Équipés du système MAESTRO

### FONCTIONNEMENT

Pour une polyvalence maximale d'utilisation ont été prévus deux modules Wi-Fi permettant une connexion prioritaire avec votre smartphone et/ou la télécommande palmaire (en option).
De l'extérieur, il est possible de contrôler à distance l'état de fonctionnement du poêle, la température ambiante, les paramètres de fonctionnement (type : ventilation, puissance) et toute alarme.

***Attention !***
***Sur l'accessoire « TÉLÉCOMMANDE PALMAIRE », l'application est déjà installée en anglais parce qu'elle correspond à la langue configurée par défaut sur le téléphone, alors que si l'application est téléchargée sur votre smartphone, c'est la langue de configuration de votre téléphone qui sera prise en compte. Dans les deux cas, il est possible d'entrer sur la page-écran « LANGUE » de l'application et sélectionner la langue souhaitée.***

## 13-PREMIÈRE MISE EN MARCHE DE L'APPLICATION ET ASSOCIATION AUX POÊLES MCZ

L'application permet de communiquer avec les poêles MCZ en exploitant deux technologies :

- Wi-Fi home
- Wi-Fi À distance

### Wi-Fi HOME

La connexion point à point entre le téléphone et le poêle permet de communiquer avec le poêle sans l'assistance de routeurs ou de connexions internet. Cela est possible lorsque le téléphone et le poêle sont situés à proximité (distance recommandée 5 mètres maximum). Le rayon d'action dépend des caractéristiques des murs et de la conformation de l'habitation.

### WI-FI À DISTANCE

Connexion entre l'application et le poêle en utilisant une connexion internet. Cette technologie permet de communiquer avec le poêle depuis n'importe quel endroit. Il faut qu'il y ait un routeur Wi-Fi en mesure de fournir une connexion internet à proximité du poêle et que le téléphone portable dispose lui aussi d'une connexion aux données.
La première fois que l'application est démarrée et qu'aucun dispositif n'a été configuré, l'application s'ouvre sur la page-écran « *Liste des dispositifs* ».

Il existe deux procédures pour associer les dispositifs MCZ :

- automatiquement
- manuellement

## 13-PREMIÈRE MISE EN MARCHE DE L'APPLICATION ET ASSOCIATION AUX POÊLES MCZ

***IMPORTANT !! Ne pas perdre ni enlever le code QR du poêle. En cas de réinitialisation du poêle et/ou de changement de smartphone et/ou de télécommande palmaire, il faut disposer du code QR et des mots de passe pour configurer le système.***

### MODE AUTOMATIQUE

Le code QR et les mots de passe se trouvent à l'arrière du poêle et dans la garantie.

*EXEMPLE D'ÉTIQUETTE QR ET DE MOT DE PASSE*

Avec l'appareil-photo du dispositif (accessoire ou smartphone), cadrer le code QR puis le photographier.
Lorsque le code est reconnu, l'application vous demande de saisir un nom d'identification pour le poêle (par exemple « poêle salon »), afin d'identifier facilement le ou les poêles présent/s dans la liste des dispositifs configurés.
Cette opération configure automatiquement l'application pour fonctionner aussi bien avec la technologie Wi-Fi home qu'avec Wi-Fi à distance.

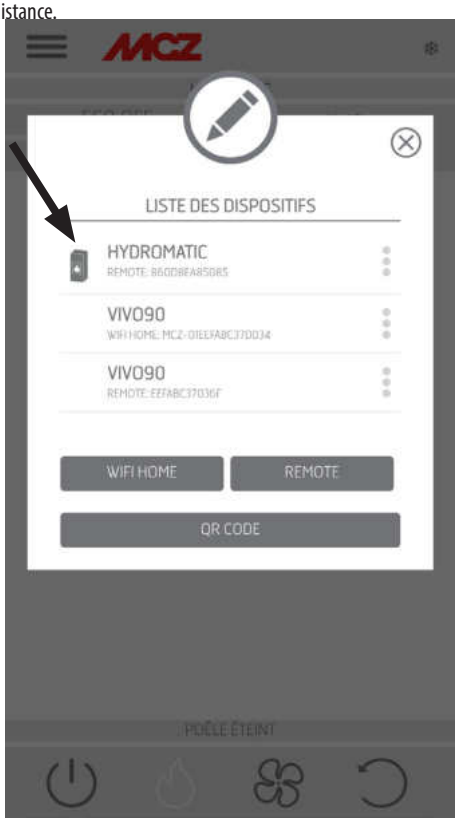

# 13-PREMIÈRE MISE EN MARCHE DE L'APPLICATION ET ASSOCIATION AUX POÊLES MCZ

## MODE MANUEL

Le code QR et les mots de passe se trouvent à l'arrière du poêle et dans la garantie. Dans ce cas, il faut utiliser les codes.

*EXEMPLE D'ÉTIQUETTE QR ET DE MOT DE PASSE*

S'il est impossible de configurer le poêle à l'aide du code QR, il est possible de le faire via la touche DIRECT ou REMOTE.
Pour configurer le fonctionnement en mode WI-FI HOME, cliquer sur la touche « DIRECT » pour ouvrir la page-écran « sélectionner dispositif » ; les poêles situés à proximité sont numérisés, sélectionner son poêle et saisir le mot de passe (situé à côté du code QR en haut) et un nom d'identification du poêle (p. ex. « poêle salon ») pour identifier facilement le ou les poêles se trouvant dans la liste des dispositifs configurés.
Pour configurer le fonctionnement en mode WI-FI À DISTANCE, cliquer sur la touche « REMOTE » pour ouvrir la page-écran « SÉLECTIONNER DISPOSITIF » ; renseigner tous les champs avec les codes indiqués sur l'étiquette (près du code QR en bas) et un nom d'identification du poêle (p. ex. « poêle salon ») pour identifier facilement le ou les poêles se trouvant dans la liste des dispositifs configurés

## 14-CONFIGURATION DES ACCESSOIRES DU POÊLE

Lorsque l'application est configurée, il est possible de communiquer avec le poêle en mode Home et de configurer aussi les accessoires du poêle à partir de l'application :

- module Wi-Fi À DISTANCE (le cas échéant)
- sonde de température Wi-Fi (pas fournie)

Pour pouvoir configurer les accessoires, il faut que le téléphone portable se trouve à proximité de ces derniers.

### CONFIGURATION DU MODULE Wi-Fi À DISTANCE VIA L'APPLICATION MCZ MAESTRO

Pour ce faire, se connecter au poêle en mode Home via l'application. Dans le menu « réglage »/« réglage de base », sélectionner la rubrique « configurer accessoires » : s'il y a encore des accessoires à proximité à configurer, il est possible de cliquer sur les deux touches.
cliquer sur « configurer à distance » ------ la page-écran qui s'ouvre affiche les routeurs Wi-Fi à proximité. Sélectionner le routeur qui fournit une connexion à internet et saisir le mot de passe respectif. À partir de ce moment, si le routeur fournit une connexion stable à Internet, il est possible de commander le poêle à distance.

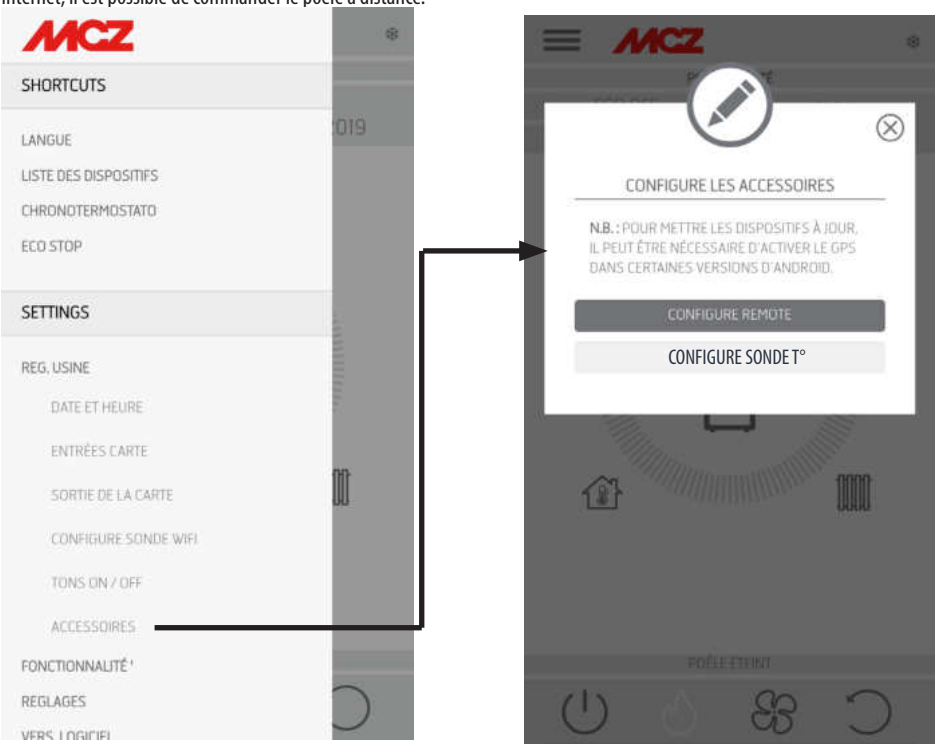


***La longueur maximale du mot de passe pour accéder au réseau par l'application Maestro est de 32 caractères. Si des mots de passe plus longs sont générés, par exemple, automatiquement par le routeur lors de la première installation, il faut modifier la longueur en suivant les procédures prévues par votre routeur.***

**Fonctions supplémentaires**

Une fois que le module Wi-Fi à distance du poêle est associé avec votre routeur maison, à chaque fois que le routeur sera disponible, le module Wi-Fi à distance du poêle s'y reconnectera automatiquement.
En cas de remplacement du routeur ou de changement du mot de passe, si le module Wi-Fi à distance du poêle ne réussit pas à s'associer, il revient en mode de configuration.
Les modules Wi-Fi sont dotés d'un mécanisme de réinitialisation automatique.

# 14-CONFIGURATION DES ACCESSOIRES DU POÊLE

## CONFIGURATION DE LA SONDE DE TEMPÉRATURE Wi-Fi VIA L'APPLICATION MCZ MAESTRO

La sonde de température Wi-Fi (ACCESSOIRE) est fournie sans piles. Dès que les piles sont insérées, la sonde reste configurable pendant 8 minutes, ensuite insérer les trois piles AA juste un peu avant d'être prêt à effectuer la configuration.
Ainsi :

- introduire tout de suite deux piles mais insérer la troisième au moment de rapprocher le capteur du panneau d'urgence Wi-Fi (2 cm environ)
- attendre le bip-bip qui indique que le couplage a été effectué (il doit se produire dans les 10")
- se connecter au poêle par le biais de l'application Home
- entrer dans le menu réglage - réglage de base - accessoires - à la rubrique de configuration des accessoires

Si la sonde de température Wi-Fi est disponible pour la configuration, la touche devient cliquable, si la touche reste désactivée, vérifier que

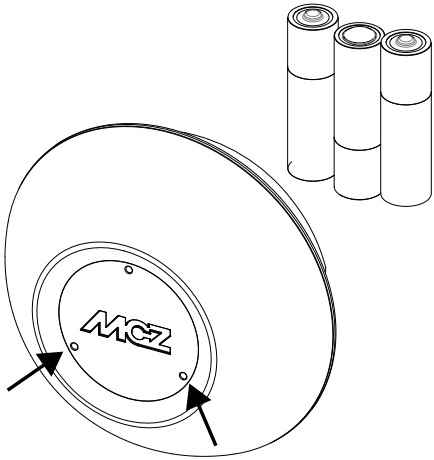


CAPTEUR DE TEMPÉRATURE

les piles de la sonde soient chargées ou contrôler que le temps maximum disponible ne se soit pas écoulé.
Dans ce cas, ôter les piles et les remplacer ou appuyer sur la touche de réinitialisation en introduisant un trombone dans le trou, à droite de la calotte du capteur. À partir de ce moment, les 8 minutes de temps pour la configuration recommencent.
Si la sonde est prête pour la configuration cliquer, sur la page-écran de l'application, sur la touche **configurer le capteur T°** ------ les poêles auxquels on peut associer la sonde Wi-Fi s'affichent à l'écran, sélectionner ensuite le poêle et saisir le mot de passe du Wi-Fi home (voir l'étiquette du code QR).
Lorsque la sonde Wi-Fi est connectée, il est possible de configurer le poêle pour utiliser le capteur à distance ; pour ce faire, utiliser le raccourci en cliquant sur l'indicateur de température situé en haut à droite de la page-écran de l'application, puis sélectionner la « sonde Wi-Fi » comme entrée de température. Ou bien dans le menu réglage, choisir « configurer entrée d'ambiance », puis sélectionner l'entrée température « sonde Wi-Fi ».

***S'il est nécessaire de réinitialiser la sonde Wi-Fi, parce qu'elle est déjà associée à un autre appareil ou qu'elle est configurée de manière incorrecte, il faut utiliser deux trombones ; à l'aide du premier, maintenir enfoncée la touche située sous le trou en bas à gauche et, à l'aide du deuxième trombone, appuyer 1 fois sur la touche située sous le trou à droite. Recommencer la procédure de configuration indiquée en début de page.***

Bureau d'étude - Tous droits réservés - Reproduction interdite

## 15-PANNEAU D'URGENCE

À l'arrière du poêle, il y a un panneau d'urgence qui fournit des informations sur l'état du poêle.

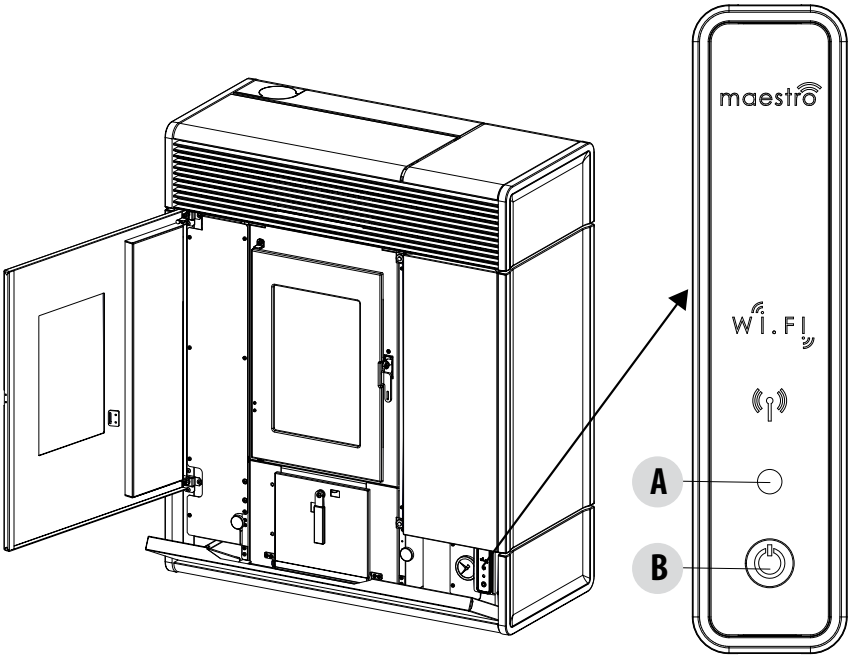


**LÉGENDE**

| A - LED MULTICOLORE | B - BOUTON - fonctions |
|---|---|
| LED VERTE qui indique :<br>• Poêle en MARCHE<br><br>LED ROUGE qui indique :<br>• Poêle ÉTEINT<br><br>LED BLEUE qui indique :<br>• Poêle en cours D'ALLUMAGE<br><br>LED JAUNE qui indique :<br>• Poêle en cours de refroidissement pour EXTINCTION<br><br>LED ROUGE CLIGNOTANTE qui indique :<br>• Poêle en ALARME | ALLUME le produit<br>ÉTEINT le produit<br><br>Change la PUISSANCE en cours de fonctionnement :<br>• 1 bip = LOW<br>• 3 bips = MEDIUM<br>• 5 bips = HIGH<br><br>RÉINITIALISATION DES ALARMES |

## 16-FONCTIONS DU PANNEAU D'URGENCE

Le panneau d'urgence fournit les indications suivantes :

- à travers une LED multicolore (A), il fournit l'état du poêle (éteint- en cours d'allumage - en marche - en cours de refroidissement pour extinction - en erreur)
- à travers un bouton (B), il permet d'activer les fonctions suivantes :
  - si le produit est en erreur ----- réinitialiser l'erreur en appuyant sur la touche pendant plus de 3 secondes
    **Attention ! Les alarmes A01, A02, A03, A05 et A21 sont réinitialisées uniquement à partir du panneau et non via l'application.**
  - si le produit est éteint ------- l'allumer (pression de 3 secondes)
  - si le produit a terminé la procédure d'allumage (LED verte allumée), il est possible, en appuyant sur la touche (courte pression de 0,5 seconde), de changer la puissance comme suit :
    - LOW puissance flamme 1 et ventilation niveau 1
    - MEDIUM puissance flamme 3 et ventilation niveau 3
    - HIGH puissance flamme 5 et ventilation niveau 5

À chaque changement de puissance, un buzzer indique la puissance sélectionnée sur le poêle :

- 1 bip LOW
- 3 bips MEDIUM
- 5 bips HIGH

Si le produit est en marche, l'arrêter en appuyant sur la touche pendant 3 secondes.

***Attention ! Lorsque le poêle est éteint, si l'utilisateur appuie par erreur sur la touche pendant plus de 10 secondes, cela mettrait le poêle en mode download (transfert) pour la mise à jour du micrologiciel (opération réservée au technicien autorisé) ; dans ce mode, le poêle reste en attente, avec un buzzer intermittent, d'une clé USB contenant une mise à jour du micrologiciel. Si aucune clé USB n'est insérée après 10 secondes, le poêle quitte ce mode.***

Bureau d'étude - Tous droits réservés - Reproduction interdite

## 17-CONFIGURATION MANUELLE

Si les configurations du Wi-Fi à distance et de la sonde de température ne fonctionnent pas en automatique, il faut effectuer la configuration en manuel.

### CONFIGURATION MANUELLE DU MODULE Wi-Fi À DISTANCE

Sur le téléphone portable -> menu des configurations Wi-Fi, il faut activer le Wi-Fi du téléphone portable.
Rechercher le réseau appelé « MCZ-RemoteService » parmi les réseaux Wi-Fi et se connecter (aucun mot de passe n'est demandé car il s'agit d'un réseau ouvert).
Une fois connecté au réseau suivant, ouvrir le navigateur du téléphone et taper l'adresse 192.168.1.1.
La page-écran qui s'ouvre affiche les routeurs Wi-Fi à proximité. Sélectionner le routeur qui fournit une connexion à internet et saisir le mot de passe respectif. À partir de ce moment, si le routeur fournit une connexion stable à Internet, il est possible de commander le poêle à distance.
Remarques : lorsque le module Wi-Fi à distance est correctement configuré et connecté à un routeur, le réseau « MCZRemote Service » disparaît des réseaux Wi-Fi disponibles.

### CONFIGURATION MANUELLE DE LA SONDE DE TEMPÉRATURE Wi-Fi

La sonde de température Wi-Fi, après l'insertion des 3 piles AA, reste configurable pendant 8 minutes (ATTENTION ! Insérer les piles juste avant d'effectuer la configuration).
Insérer les piles et lancer la procédure.
Sur le téléphone portable -> menu des configurations Wi-Fi, il faut activer le Wi-Fi du téléphone portable.
Rechercher le réseau appelé « MCZ-Sensor » parmi les réseaux Wi-Fi et se connecter (aucun mot de passe n'est demandé car il s'agit d'un réseau ouvert)
Une fois connecté au réseau suivant, ouvrir le navigateur du téléphone et taper l'adresse 192.168.1.1.
La page-écran qui s'ouvre affiche les poêles auxquels associer la sonde Wi-Fi, sélectionner son poêle, puis saisir le mot de passe du Wi-Fi Home (sur l'étiquette du code QR)
Lorsque la sonde Wi-Fi est connectée, il est possible de configurer le poêle pour utiliser le capteur à distance ; pour ce faire, ouvrir l'APPLICATION MCZ MAESTRO et se connecter au poêle configuré précédemment, utiliser le raccourci en cliquant sur l'indicateur de température situé en haut à droite de la page-écran de l'application, puis sélectionner la « sonde Wi-Fi » comme entrée de température.
Ou bien dans le menu réglage -> configurer l'entrée d'ambiance, sélectionner l'entrée température « sonde Wi-Fi »
Remarques : lorsque le capteur de température Wi-Fi est correctement configuré et connecté à votre poêle MCZ, le réseau « MCZ-Sensor » disparaît des réseaux Wi-Fi disponibles.

## 18-FONCTIONS DE L'APPLICATION

Lorsque les dispositifs sont configurés, l'application tente de se connecter automatiquement au dernier dispositif utilisé, si la connexion est réussie, l'application affiche la page-écran de l'allumage « I/O » laquelle permet d'allumer le poêle et d'utiliser toutes les fonctions.
Si lors de la connexion avec le dernier dispositif connecté, quelque chose ne fonctionne pas, l'application affiche la liste des dispositifs configurés.
En cliquant sur le dispositif auquel l'on souhaite se connecter, la connexion s'effectue.
Lorsque la connexion a réussi, une icône d'un poêle à côté du nom du poêle sélectionné apparaît.
À partir de ce moment, il est possible d'accéder à toutes les fonctions du poêle.

**PAGE-ÉCRAN I/O**

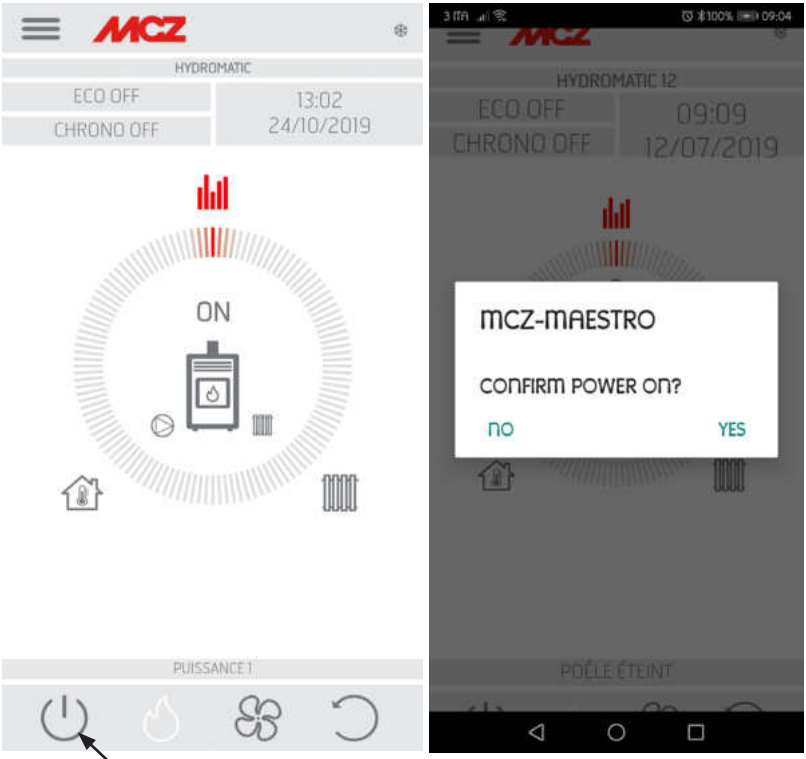


**TOUCHE ON/OFF**
- ALLUMAGE
- EXTINCTION

**EXTINCTION DE L'APPAREIL**

Pour éteindre l'appareil, appuyer et maintenir enfoncée la touche ON-OFF de la télécommande ou sur l'application. Le bip sonore confirme le début de cette phase.
Sinon, éteindre via le panneau d'urgence en suivant les indications reportées au chapitre dédié
L'appareil commence le processus d'extinction qui prévoit la consommation des pellets restés dans le brasier, le nettoyage de ce dernier et l'élimination de la chaleur résiduelle dans la structure.
Pendant la phase d'élimination de la chaleur résiduelle, les ventilateurs d'air fonctionnent environ à 80 % de leur puissance et il est impossible d'en changer la vitesse. Ce choix est dicté par la nécessité d'évacuer en toute sécurité et rapidement toute la chaleur accumulée.
La phase d'extinction peut durer de 15 à 30 minutes selon la chaleur stockée dans la structure, ce qui dépend de la durée et du régime de fonctionnement du produit tout au long de la journée.
Quand la température baisse sous le seuil prévu, les ventilateurs de l'air chaud et d'aspiration des fumées d'évacuation s'éteignent automatiquement.

Bureau d'étude - Tous droits réservés - Reproduction interdite

# 18-FONCTIONS DE L'APPLICATION

## PAGE-ÉCRAN VENTILATEURS

Cette page-écran permet de gérer les puissances de ventilation pour chaque ventilateur.
La puissance est réglable sur 5 niveaux.
La fonction automatique est disponible pour chaque ventilateur, ainsi que la possibilité d'éteindre le ventilateur
En cas de configuration MANUELLE de la ventilation, la fonction qui limite la puissance maximale du poêle en fonction de la ventilation, est activée.
COMFORT AIR (3 VENTILATEURS) : niveau de puissance maximale = somme des niveaux de ventilation/2
AIR : niveau de puissance maximale = 2 fois la somme des niveaux de ventilation

# 19-MENU LATÉRAL DÉROULANT

## PAGE-ÉCRAN RÉGLAGE

Le menu, qui est sélectionnable en haut à gauche sur les trois lignes, comprend
SHORTCUTS (raccourci et/ou réglages rapides)

- LANGUE
- LISTE DES DISPOSITIFS
- THERMOSTAT PROGRAMMABLE (CHRONO)
- ECOSTOP

SETTINGS

- RÉGLAGE DE BASE
    - DATE ET HEURE
    - ENTRÉES CARTE
    - SORTIE DE LA CARTE
    - CONFIGURER LA SONDE WI-FI
    - SONS ON/OFF
    - ACCESSOIRES
- FONCTIONNALITÉS
    - THERMOSTAT PROGRAMMABLE (CHRONO)
    - ECO STOP
    - SLEEP
- CONFIGURATIONS
    - ACTIVER VIS SANS FIN
    - RECETTES
    - ÉTÉ/HIVER
    - CAPTEUR DE PELLET
    - NETTOYAGE DU BRASIER
    - ANTIGEL
- VERSION DU LOGICIEL
- MENU TECHNIQUE
- INFOS

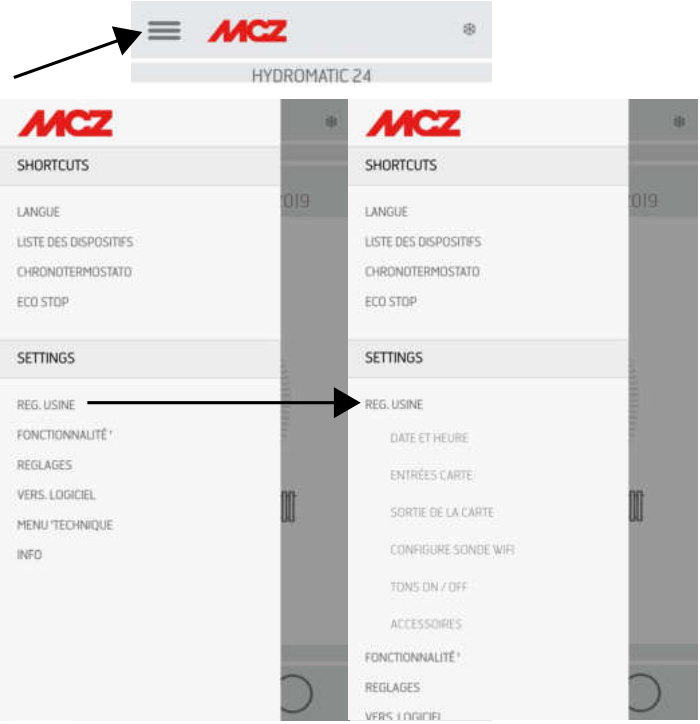

## 20-CONFIGURATIONS SHORTCUTS/RÉGLAGES RAPIDES

**SHORTCUTS (raccourci et/ou réglages rapides)**

- LANGUE
- LISTE DES DISPOSITIFS
- THERMOSTAT PROGRAMMABLE (CHRONO)
- ECOSTOP

**PAGE-ÉCRAN LANGUE**

En entrant dans le menu latéral LANGUE, le système affichera toutes les langues disponibles.
Sélectionner la langue souhaitée.

Appuyer sur la touche SAUVEGARDER pour confirmer la langue choisie.

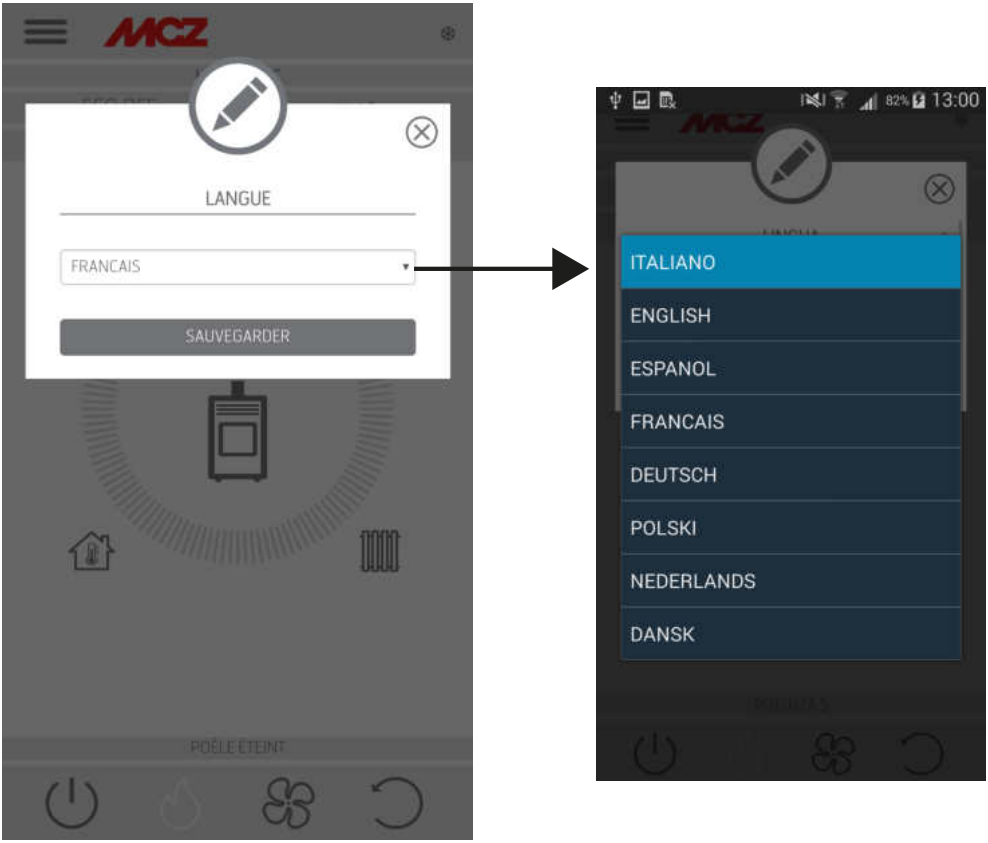


•

## 20-CONFIGURATIONS SHORTCUTS/RÉGLAGES RAPIDES

### LISTE DES DISPOSITIFS

Cette page-écran permet de voir quels dispositifs ont été configurés. Seul le dispositif dont l'icône d'un poêle est représentée à côté, est sélectionnable.
Le menu à côté du dispositif configuré permet d'accéder à la fonction MODIFIER ou SUPPRIMER.

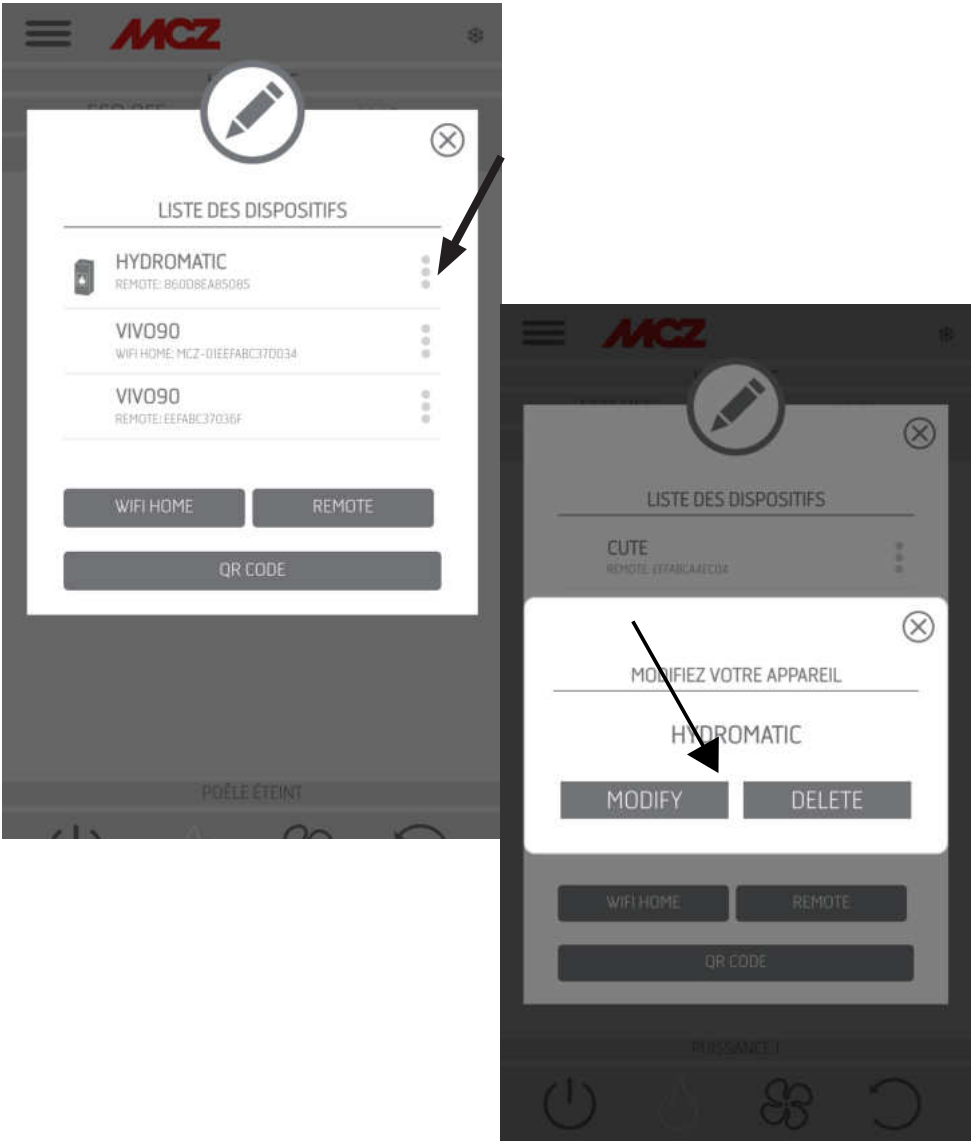

## 20-CONFIGURATIONS SHORTCUTS/RÉGLAGES RAPIDES

### THERMOSTAT PROGRAMMABLE (CHRONO)

Possibilité de sélection de la température (T1-T2-T3)
Possibilité de configurer des programmes hebdomadaires.
Possibilité de configurer plusieurs températures pour différents jours et différentes tranches horaires.
Pour activer/désactiver le thermostat programmable, sur la page-écran d'accueil de l'application, appuyer sur CHRONO ON/OFF.

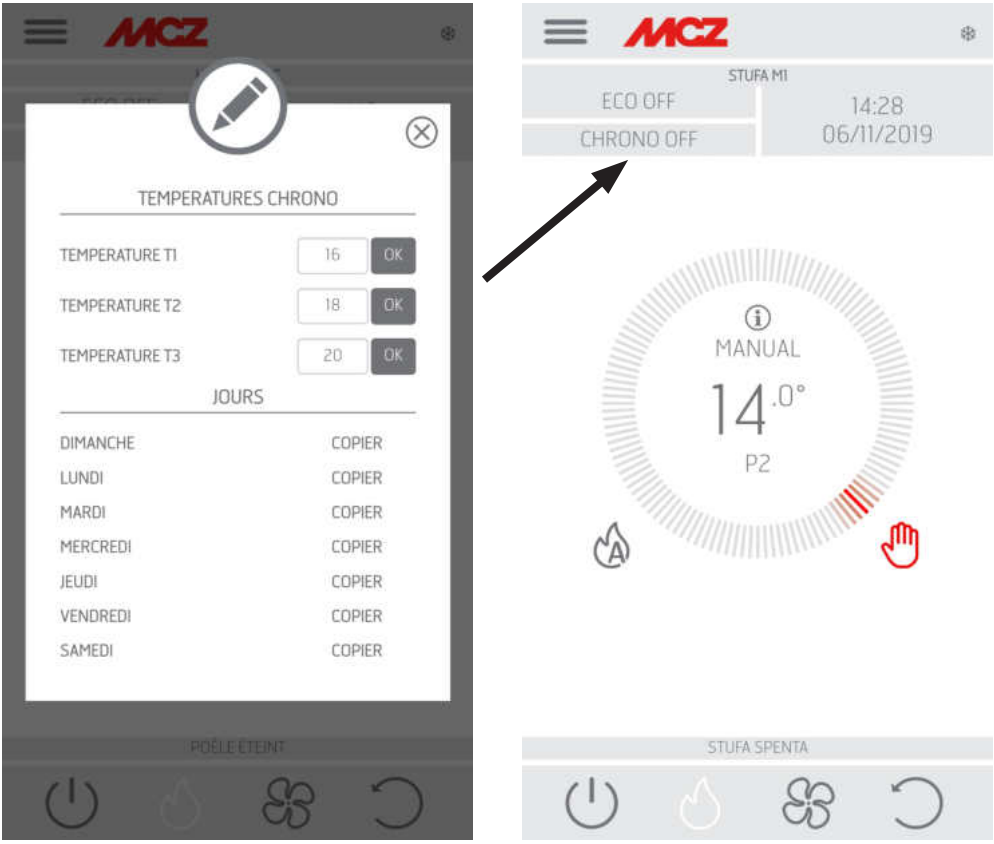

# 20-CONFIGURATIONS SHORTCUTS/RÉGLAGES RAPIDES

## ECOSTOP

Dans le menu **ECO STOP**, il est possible de configurer et/ou modifier un retard d'activation (min) et une hystérésis de réinitialisation (C°).

Le mode ECO est un mode automatique, à la seule différence que si la température configurée est atteinte et qu'elle reste encore satisfaite pendant les minutes qui ont été sélectionnées dans le menu déroulant de délai d'activation (valeur comprise entre 5 et 30 minutes), alors l'appareil s'éteint et reste en veille tant que la température ambiante ne descend pas au-dessous de la température souhaitée (l'intervalle d'hystérésis est de 2 à 5 minutes). À ce moment-là, le produit s'allume à nouveau.

Si la pièce n'est pas suffisamment isolée, la modulation de la flamme ne permet pas à la température configurée de rester satisfaite pendant le temps configuré et l'appareil ne s'éteint donc pas.
REMARQUE : Il est néanmoins conseillé de n'utiliser la fonction ECO que dans les cas des pièces bien isolées pour éviter des cycles d'allumage et d'extinction trop rapprochés.

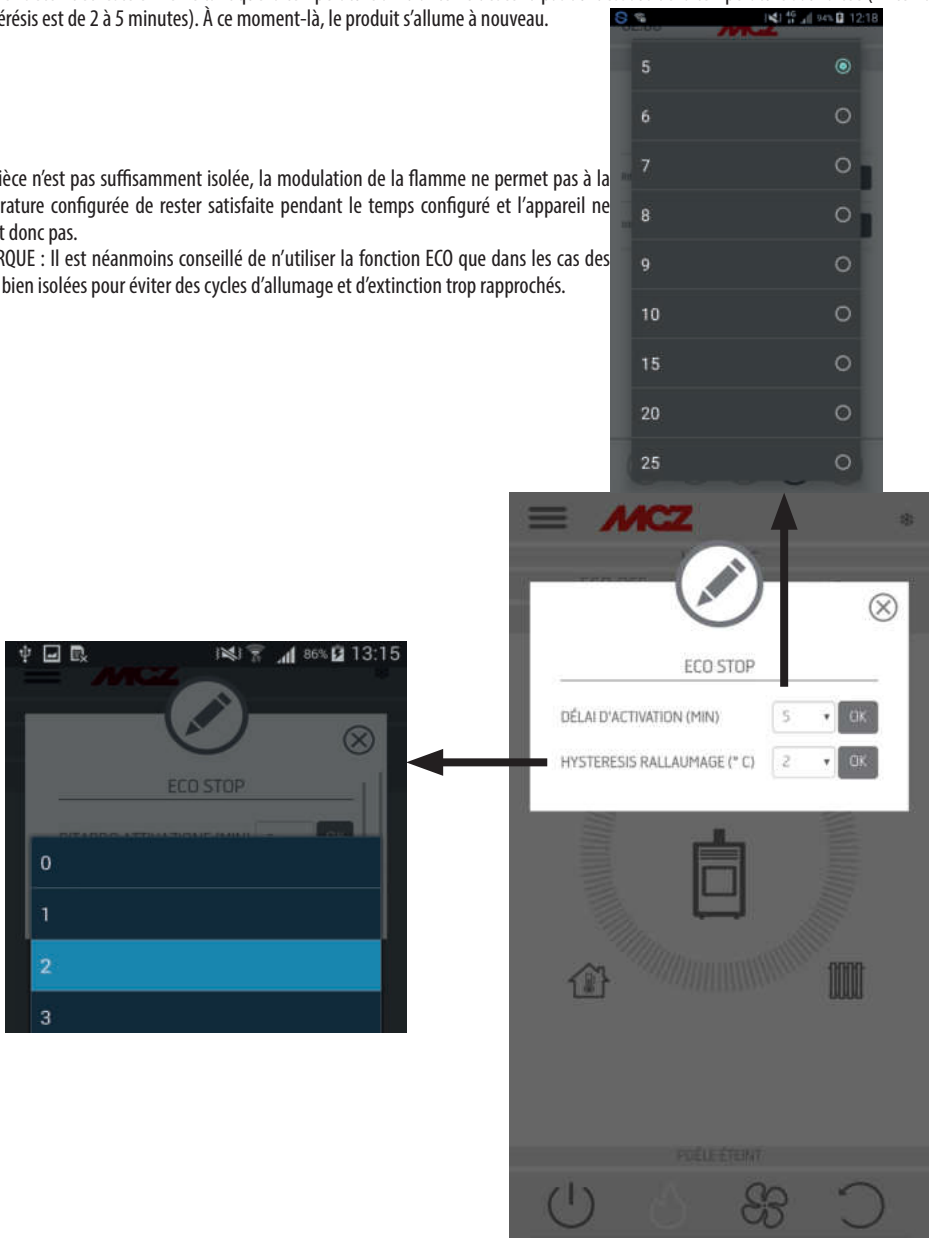

# 21-MENU SETTINGS

## RÉGLAGE DE BASE

- DATE ET HEURE
- ENTRÉES CARTE
- SORTIE DE LA CARTE
- CONFIGURER LA SONDE WI-FI
- SONS ON/OFF
- ACCESSOIRES

## DATE ET HEURE

En appuyant sur la touche DATE ET HEURE, on entre sur la page-écran de modification des données, lorsque les configurations sont terminées, appuyer sur SAUVEGARDER et quitter la page-écran.

•

# 21-MENU SETTINGS

## ENTRÉES CARTE

L'entrée d'ambiance permet de configurer la sonde Wi-Fi, le thermostat ou la sonde de température d'ambiance.
En cliquant sur le menu déroulant, il est possible de sélectionner l'option souhaitée.

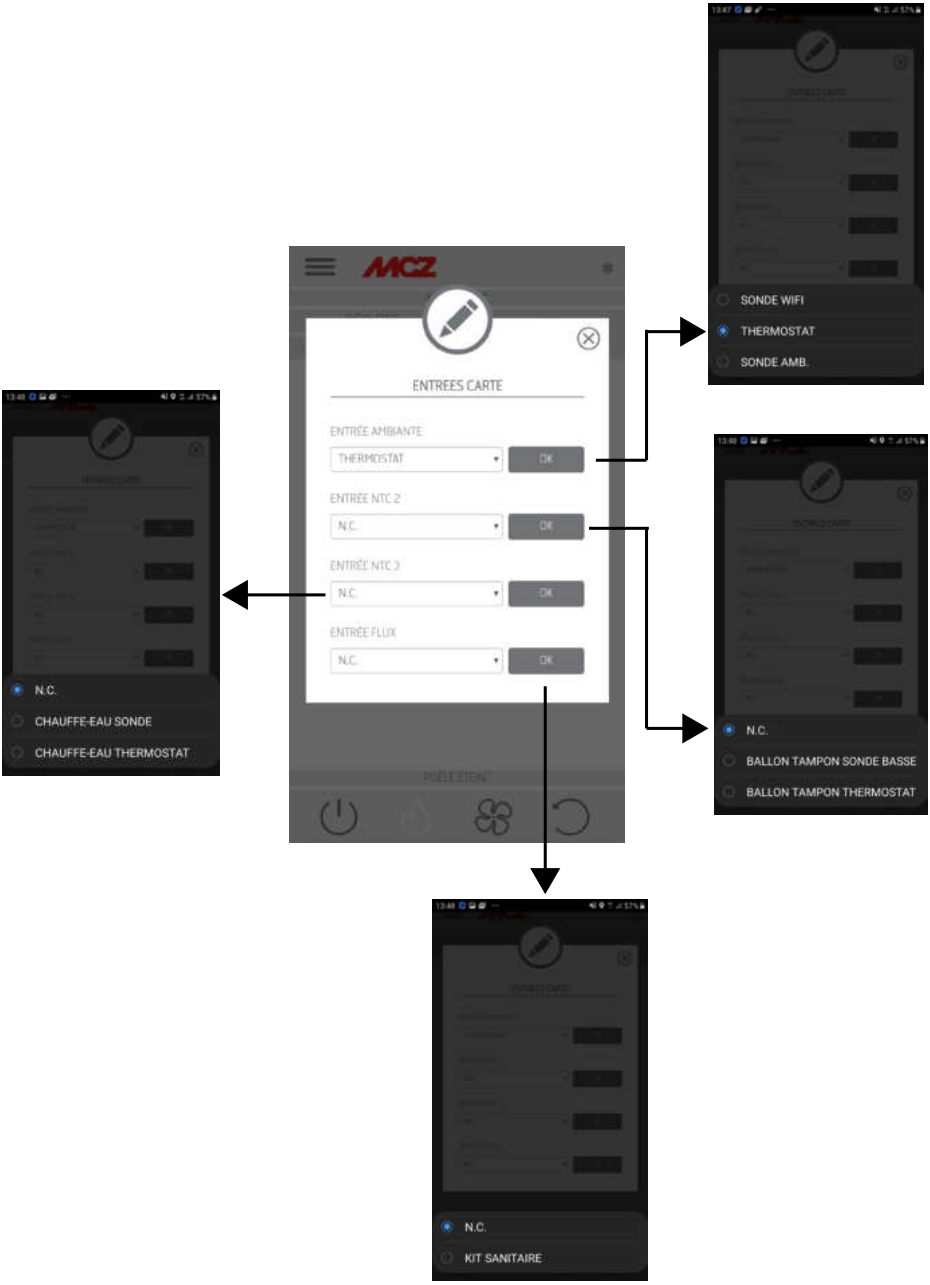

# 21-MENU SETTINGS

## SORTIE DE LA CARTE

Cette rubrique permet de configurer le comportement du relais auxiliaire connecté aux contacts 7-8-9 comme d'après le tableau des connexions.

- Pompe du ballon-tampon : sélectionner cette option pour activer le relais auxiliaire lorsqu'il y a une demande de chaleur de l'entrée d'ambiance NTC1
- Sortie en temp. : il est possible de configurer un seuil de température au-dessus duquel le relais s'active.
- Chaudière auxil. : il est possible d'utiliser le relais pour pouvoir activer une chaudière auxiliaire, lorsque le poêle à pellets n'est pas encore en phase de travail
- Alarme à distance : il est possible d'utiliser le relais pour la signalisation de l'état d'alarme du poêle à pellets.

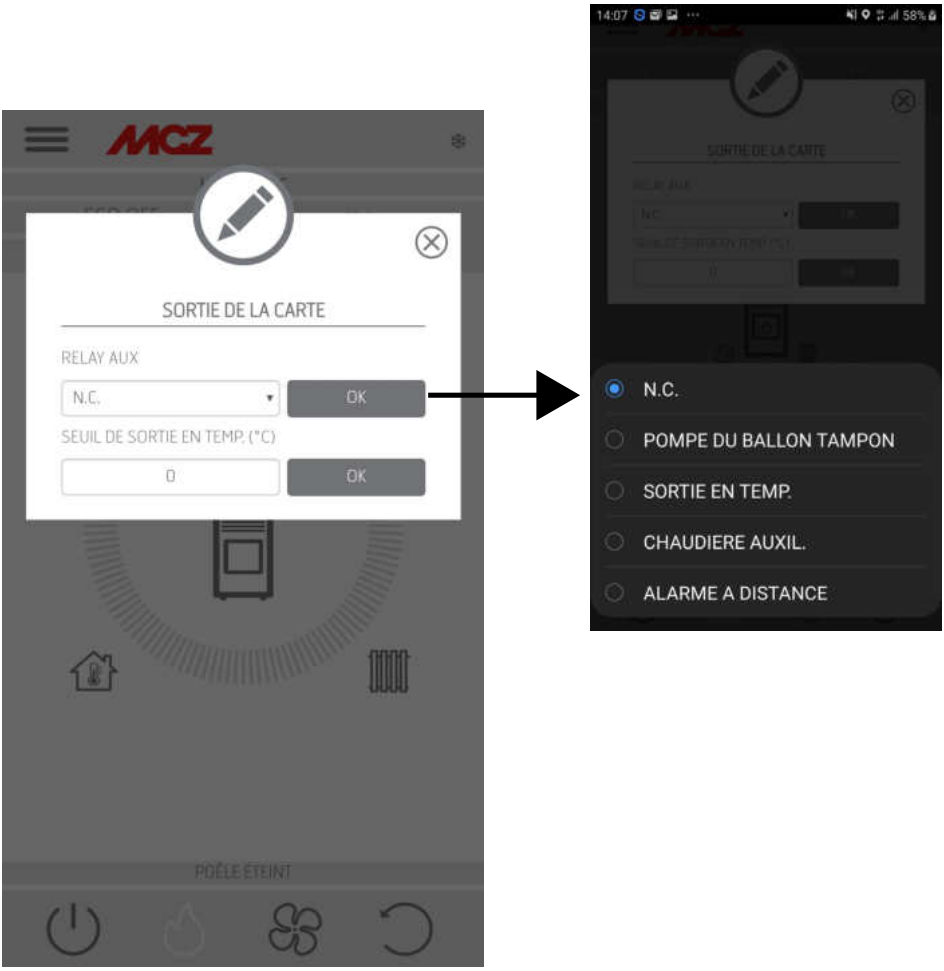

# 21-MENU SETTINGS

## CONFIGURER LA SONDE WI-FI

Cette page-écran permet de configurer un intervalle en minutes et d'afficher la dernière connexion effectuée.

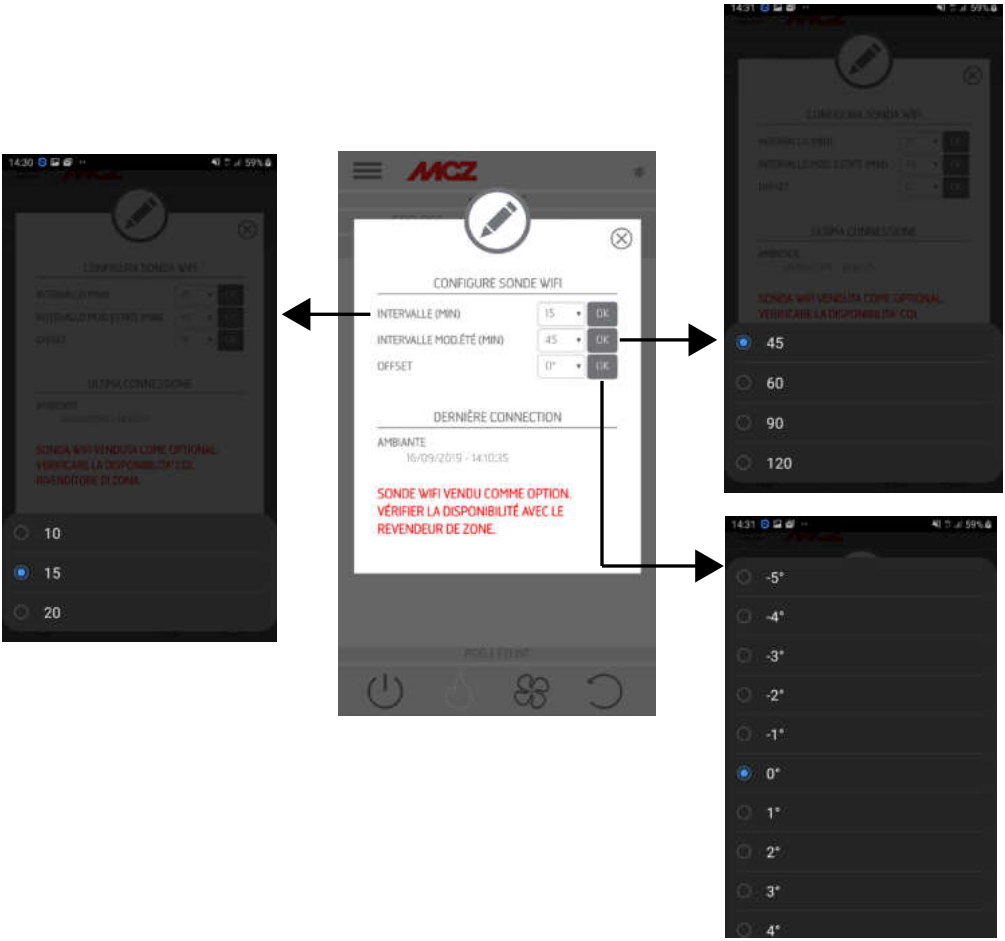

# 21-MENU SETTINGS

**SONS ON/OFF**

Cette fonction permet d'activer/désactiver les sons.

# 21-MENU SETTINGS

## ACCESSOIRES

En entrant dans le menu ACCESSOIRES il est possible de CONFIGURER :

- CONFIGURER À DISTANCE
- CONFIGURER CAPTEUR T

Pour la procédure, voir le chapitre 3 (« Configuration des accessoires du poêle »).

# 22-MENU FONCTIONNALITÉS

## FONCTIONNALITÉS

- THERMOSTAT PROGRAMMABLE (CHRONO)
- ECO STOP
- SLEEP

## THERMOSTAT PROGRAMMABLE

Possibilité de sélection de la température (T1-T2-T3)
Possibilité de configurer des programmes hebdomadaires.
Possibilité de configurer plusieurs températures pour différents jours et différentes tranches horaires.
Pour activer/désactiver le thermostat programmable, sur la page-écran d'accueil de l'application, appuyer sur CHRONO ON/OFF.

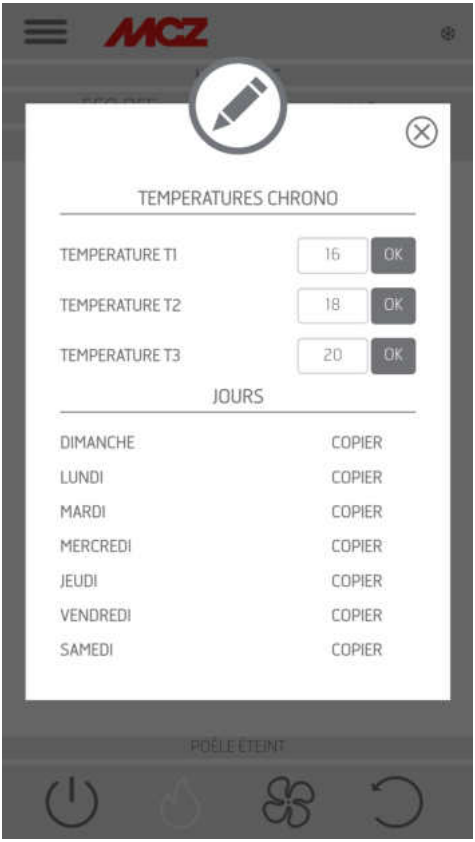

# 22-MENU FONCTIONNALITÉS

## ECOSTOP

Dans le menu **ECO STOP**, il est possible de configurer et/ou modifier un retard d'activation (min) et une hystérésis de réinitialisation (C°).

Le mode ECO est un mode automatique, à la seule différence que si la température configurée est atteinte et qu'elle reste encore satisfaite pendant les minutes qui ont été sélectionnées dans le menu déroulant de délai d'activation (valeur comprise entre 5 et 30 minutes), alors l'appareil s'éteint et reste en veille tant que la température ambiante ne descend pas au-dessous de la température souhaitée (l'intervalle d'hystérésis est de 2 à 5 minutes). À ce moment-là, le produit s'allume à nouveau.

Si la pièce n'est pas suffisamment isolée, la modulation de la flamme ne permet pas à la température configurée de rester satisfaite pendant le temps configuré et l'appareil ne s'éteint donc pas.
REMARQUE : Il est néanmoins conseillé de n'utiliser la fonction ECO qu'en cas de pièces bien isolées pour éviter des cycles d'allumage et d'extinction trop rapprochés.

# 22-MENU FONCTIONNALITÉS

## SLEEP

La fonction sleep permet de configurer rapidement une heure à laquelle l'appareil doit s'éteindre. Cette fonction n'est disponible qu'en mode MAN et AUTO.
Pour activer ou désactiver la fonction SLEEP, agir sur la touche correspondante à l'intérieur de la fonction SLEEP.

# 23-MENU CONFIGURATIONS

## CONFIGURATIONS

- ACTIVER VIS SANS FIN
- RECETTES
- ÉTÉ/HIVER
- CAPTEUR DE PELLET
- NETTOYAGE DU BRASIER
- ANTIGEL

## ACTIVER VIS SANS FIN

Cette fonction, activable seulement avec un poêle éteint, permet de charger les pellets dans le système de chargement (vis sans fin) et elle peut être utilisée
à chaque fois qu'il se vide pour cause d'épuisement des pellets dans le réservoir.
Elle est utile pour éviter les défauts d'allumage (alarme A01) dus précisément à l'épuisement du réservoir.

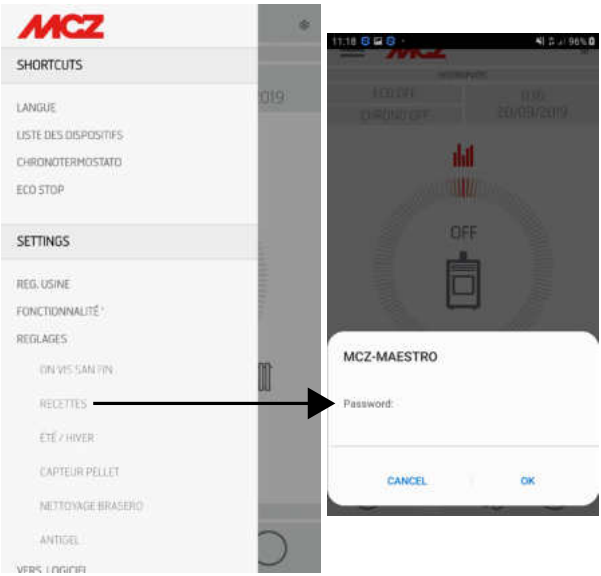


## RECETTES

Pour activer cette fonction, entrer dans le menu CONFIGURATIONS, sélectionner RECETTES. La fenêtre POP-UP de demande de mot de passe s'affiche, saisir le code 1234. Il est alors possible de modifier les deux fonctions : RECETTE AIR et RECETTE PELLET.

# 23-MENU CONFIGURATIONS

## Modification de la recette air et recette des pellets

Cette fonction sert à adapter le poêle à pellets utilisé. En effet, comme il y a de nombreux types de pellets sur le marché, le fonctionnement du poêle varie particulièrement en fonction de la qualité supérieure ou inférieure du combustible.
Il est possible d'augmenter ou de diminuer l'apport de pellet dans le brasier :
• Si le pellet a tendance à s'encrasser dans le brasier à cause d'une charge excessive de combustible
• Si la flamme s'avère toujours élevée même aux faibles puissances
• Si la flamme est toujours basse

***ATTENTION ! Lorsque l'on accède au menu de recette du pellet, une fenêtre POP-UP s'affiche demandant un mot de passe. Saisir le code « 1234 » -***

Pour modifier la **recette PELLET** , sélectionner l'une des valeurs disponibles.
Les valeurs disponibles sont les suivantes :
- 3 = Diminution de 20 % des pellets à toutes les puissances
- 2 = Diminution de 13 % des pellets à toutes les puissances
- 1 = Diminution de 6 % des pellets à toutes les puissances
0 = aucune variation
- 1 = Augmentation de 3 % des pellets à toutes les puissances
2 = Augmentation de 6 % des pellets à toutes les puissances
- 3 = Augmentation de 10 % des pellets à toutes les puissances
Pour modifier la **recette AIR** , sélectionner l'une des valeurs disponibles.
Les valeurs disponibles sont les suivantes :
-- 2 = - 10 %
- 1 = - 5 %
0 = (valeur par défaut)
1 = + 5 %
2 = + 10 %

Cette fonction permet de régler l'air comburant si la flamme est trop haute ou trop basse.

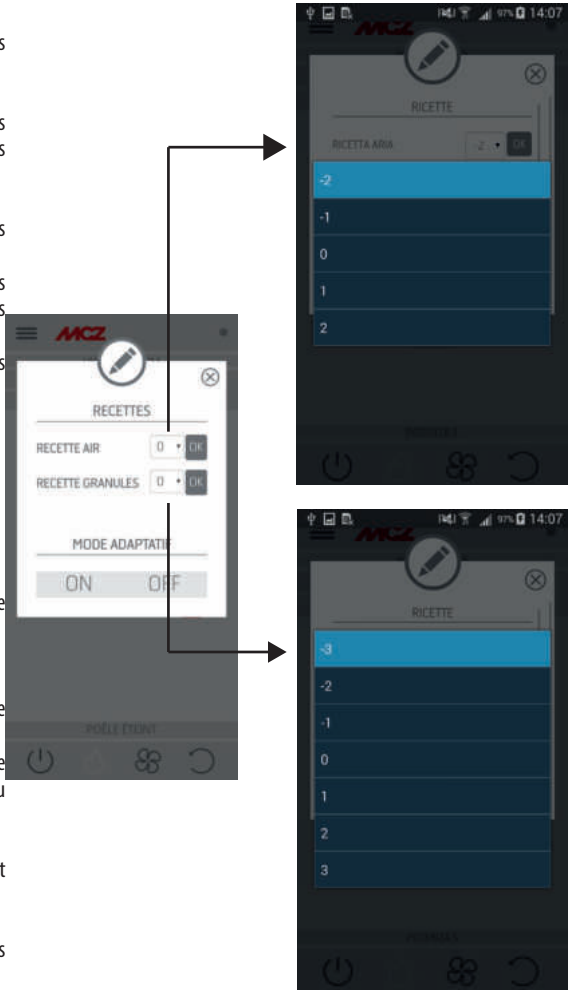


**MODE ADAPTATIF**
Cette fonction se trouve à l'intérieur du menu « recette pellet ».
En activant la fonction (sélection ON), le poêle adapte son fonctionnement en cas d'installations spéciales ou d'utilisation de pellets de mauvaise qualité.

Voici ci-dessous quelques exemples où l'activation est recommandée :
- formation de résidus de combustion
- formation de condensation dans le conduit de fumées pendant le fonctionnement à puissance minimale
- améliorer le nettoyage de la vitre lors du fonctionnement à puissance minimale

***Attention ! L'activation de ce mode (« Recette pellet »/« Mode adaptatif ») est réalisable de préférence sous la supervision d'un technicien qualifié.***

# 23-MENU CONFIGURATIONS

## ÉTÉ/HIVER

Possibilité de choisir la saison de fonctionnement.

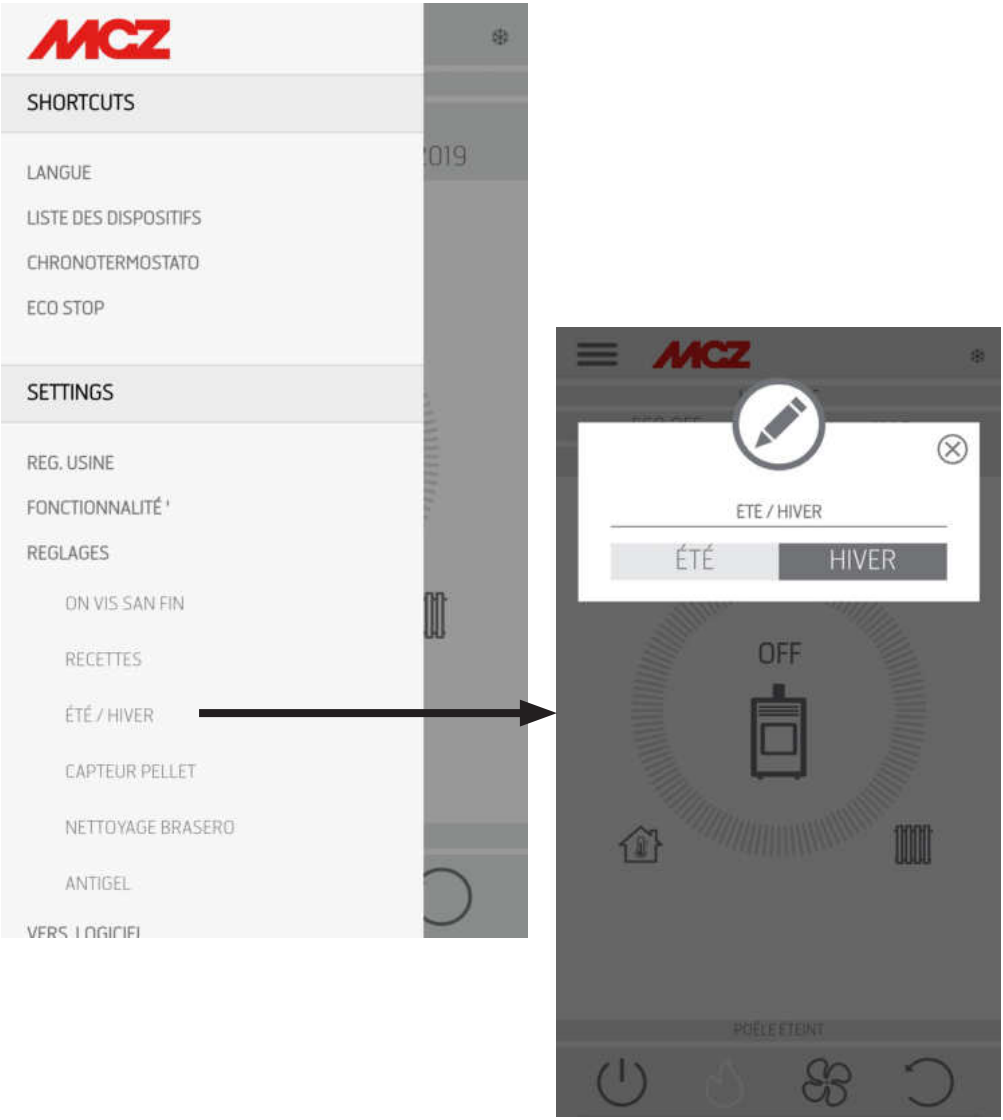

# 23-MENU CONFIGURATIONS

## CAPTEUR DE PELLET

Le capteur de pellet sert à mesurer le niveau des pellets dans le réservoir. Il est activable à partir du menu latéral, CONFIGURATIONS après avoir effectué le montage du capteur sur le réservoir et effectué le raccordement opportun sur la carte (voir la page suivante).

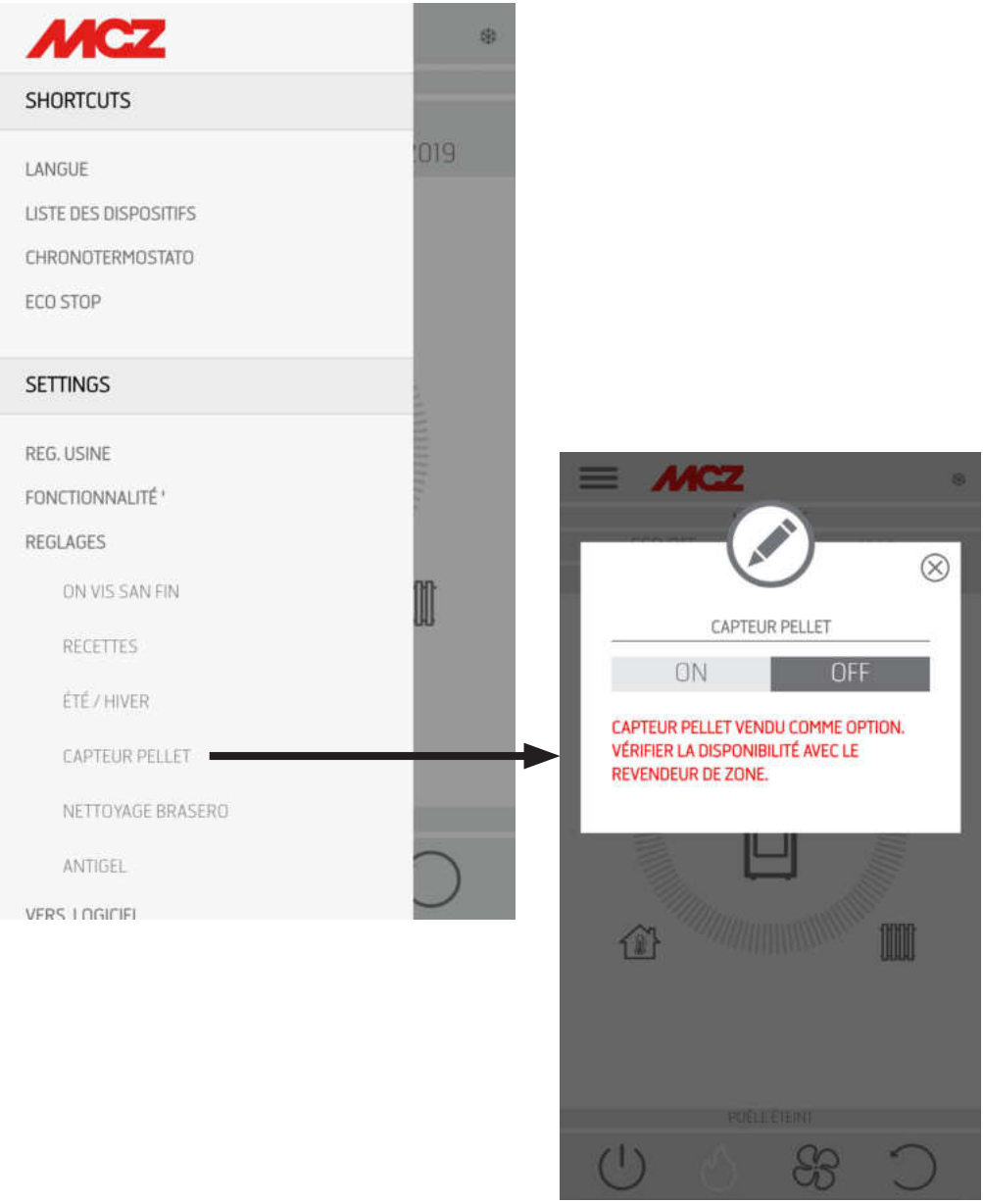

# 23-MENU CONFIGURATIONS

## MONTAGE DU CAPTEUR DE NIVEAU DES PELLETS

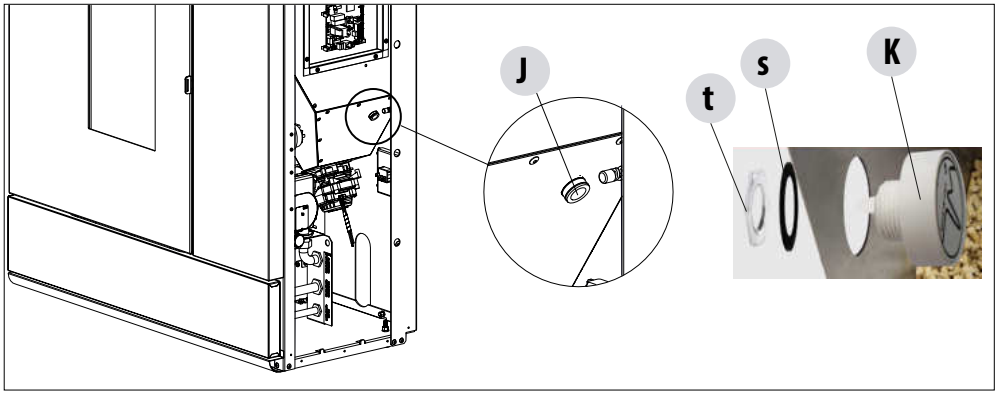


Le capteur des pellets est un indicateur de réserve du combustible afin d'avertir l'utilisateur que les pellets se terminent.
Lorsque le réservoir est vide, lever le couvercle de chargement des pellets et, avec la main, dans la partie interne, ôter le bouchon « J » déjà monté et insérer le capteur « K » de niveau des pellets toujours de l'intérieur du réservoir.
Le blocage du capteur au réservoir s'effectue en montant le joint « s » à l'extérieur et en le bloquant de manière stable avec la bague « t ».
Le capteur doit ensuite être connecté à travers le câble fourni à la carte électronique en position 22.

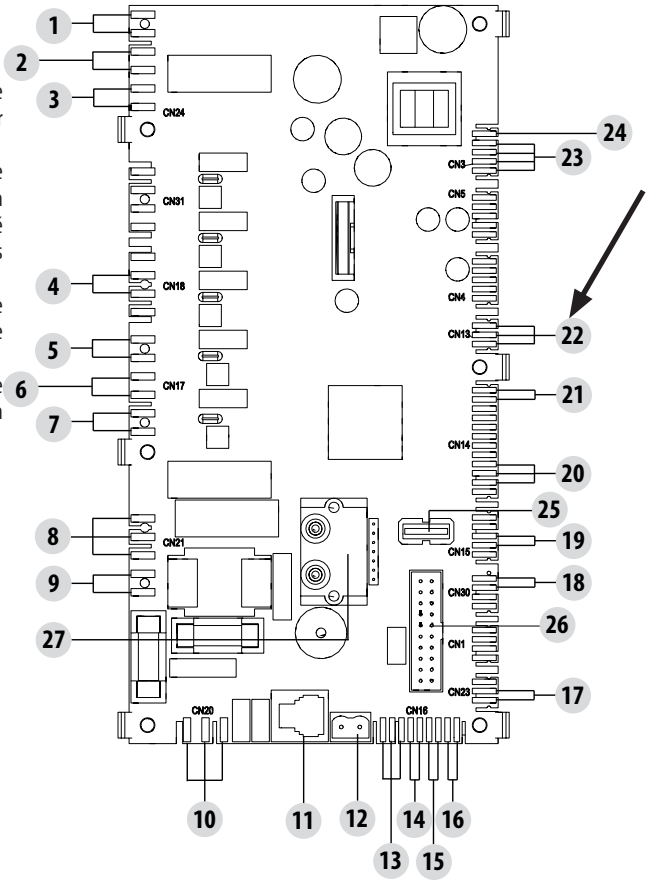

# 23-MENU CONFIGURATIONS

## NETTOYAGE DU BRASIER

Uniquement pour les produits « MATIC » avec système de nettoyage automatique du brasier.
Sélectionner la touche « ACTIVER » pour imposer un cycle de nettoyage complet au produit.

# 23-MENU CONFIGURATIONS

**ANTIGEL**

Si la température de l'eau descend en dessous de 5 °C, lorsque la fonction ICE est activée, il faut activer le circulateur.

# 24-VERSION DU LOGICIEL

## VERSION DU LOGICIEL

Le menu RÉGLAGE comprend l'option VERSION DU LOGICIEL. Grâce à cette rubrique, il est possible de connaître toutes les données du poêle, la banque de données et la version de l'application.
Les valeurs indiquées sur la figure sont fournies à titre purement indicatif.

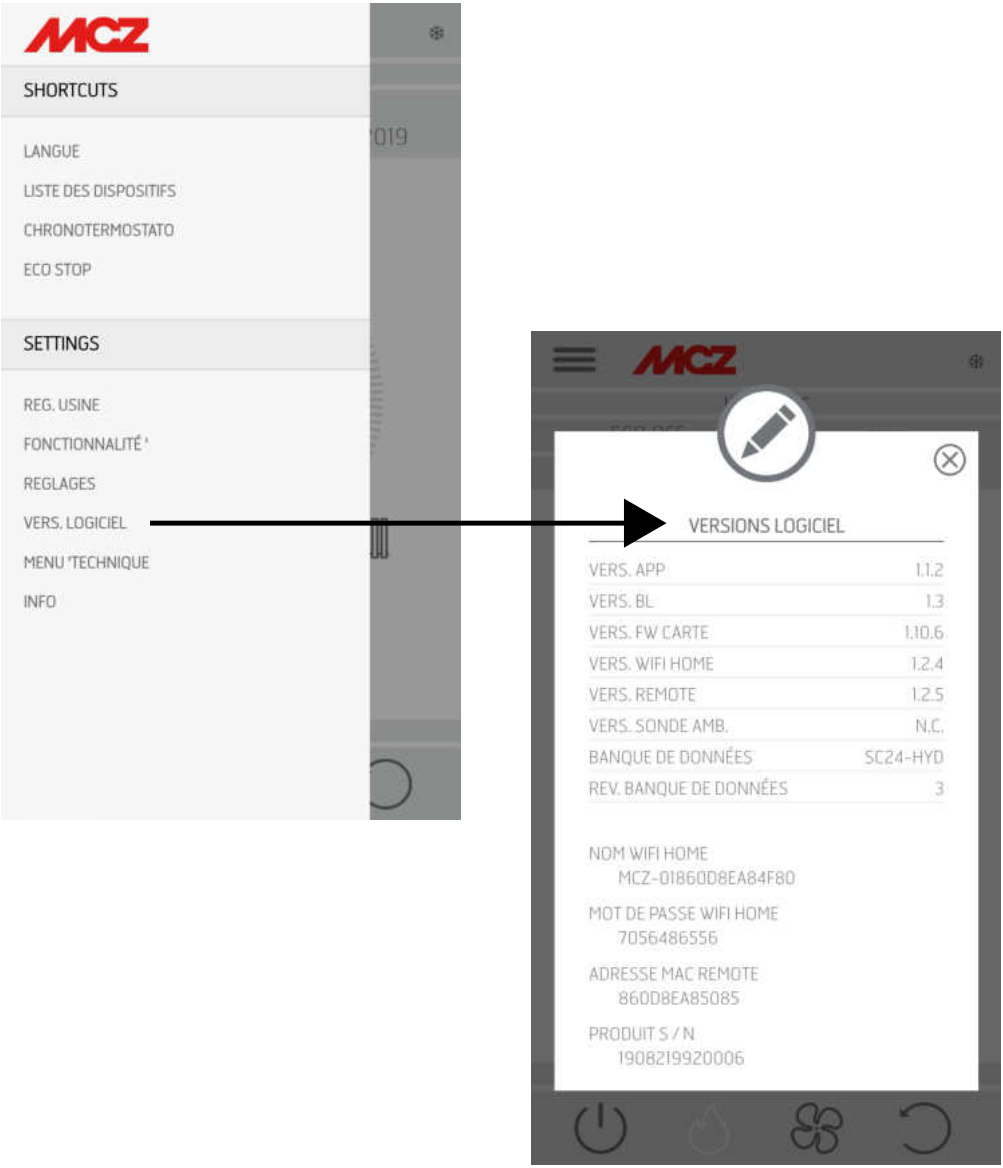

# 25-MENU TECHNIQUE

## MENU TECHNIQUE

Pour entrer dans le MENU TECHNIQUE, il faut sélectionner les trois tirets en haut, défiler vers la fin du menu déroulant et sélectionner la rubrique. Pour entrer dans les fonctions, il faut saisir un mot de passe (disponible pour les techniciens agréés) et appuyer sur OK.

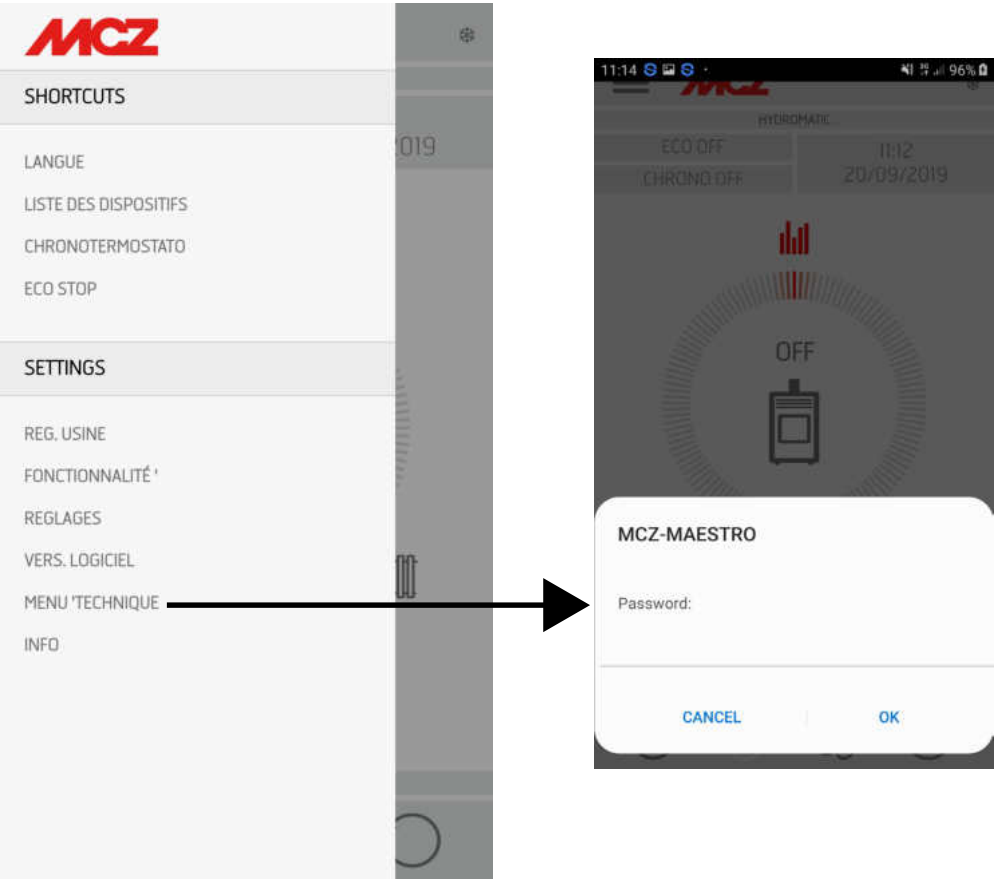

## 24-VERSION DU LOGICIEL

Les principales fonctions modifiables et/ou contrôlables dans le menu technique sont les suivantes :

- PARAMÈTRES
- ACTIVER ON/OFF
- T° INSTALLATION
- DIAGNOSTIC
- SÉLECTIONNER BANQUE DE DONNÉES
- RÉINITIALISER VALEUR D'USINE
- RÉINITIALISER SERVICE
- DERNIÈRES ALARMES
- HEURES DE FONCTIONNEMENT

# 26-MENU INFOS

## INFOS

Le menu INFOS fournit certaines informations sur l'état du poêle

# 26-MENU INFOS

- **Thermostat puffer**

Pour activer cette option, connecter un thermostat de contact normalement ouvert (N.O.) au point 1 et 2 du bornier arrière à 12 broches. Dans cette configuration, la sonde d'ambiance intégrée dans le poêle à seulement la fonction de commander une pompe de l'installation de chauffage commandée par le contact sec sur les bornes 7-8-9 en cas d'activation de la pompe de l'installation en mode Auxiliaire externe.

**Tableau des connexions**

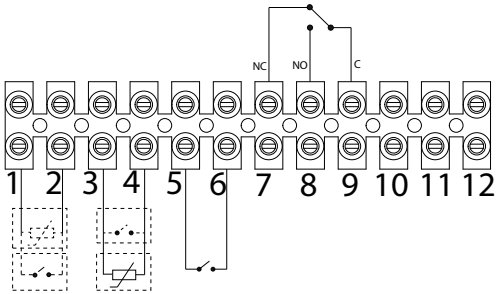


| N° BORNE | NOM SUR CARTE | FONCTION |
|---|---|---|
| 1-2 | NTC2 | SONDE BASSE PUFFER - THERMOSTAT PUFFER |
| 3-4 | NTC1 | SONDE DE TEMPÉRATURE AMBIANTE - THERMOSTAT D'AMBIANCE |
| 5-6 | NTC3 | SONDE DU BOUILLEUR - THERMOSTAT DU BOUILLEUR - SONDE PUFFER HAUTE |
| 7-8-9 | RELAIS AUX (Contact sec - Tension max. de contact - 24 V AC/DC) | 7- NORMALEMENT FERMÉ<br>8- NORMALEMENT OUVERT<br>9- COMMUN |
| 10-11-12 | RELAIS 3 VOIES (Contacts à tension de réseau) | POS.10 - ECS (F)<br>POS.11 - COMMUN (N)<br>POS.12 - CHAUFFAGE (F) |

Pour accéder au bornier « M », il faut déposer le panneau droit comme indiqué dans la partie 1 du manuel (au paragraphe consacré à la dépose du panneau arrière). Effectuer les branchements nécessaires et remonter le tout.

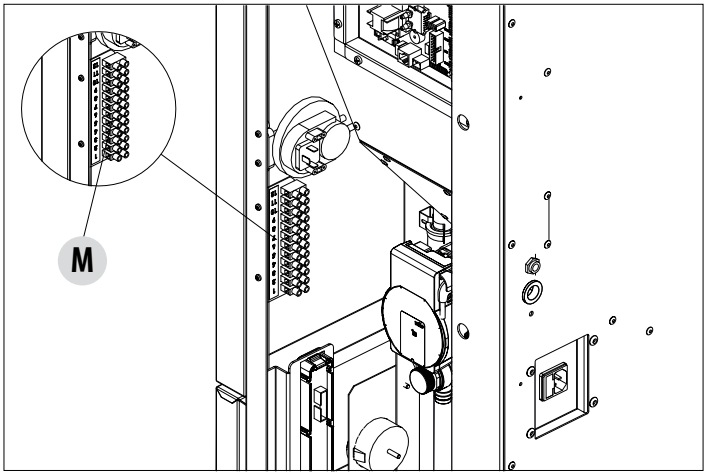

# 26-MENU INFOS

## SCHÉMAS DE PRINCIPE DU POÊLE

***Les schémas suivants sont purement indicatifs. Pour un branchement correct, suivre les notes du plombier thermique poseur. L'installation hydraulique doit être conforme à la règlementation en vigueur du lieu, de la région ou du pays considéré. L'installation et la vérification du fonctionnement doivent être effectuées exclusivement par un personnel qualifié et autorisé. Le fabricant décline toute responsabilité en cas de non conformité aux indications précédentes.***

### CONFIGURATION AVEC CHAUFFAGE SEULEMENT

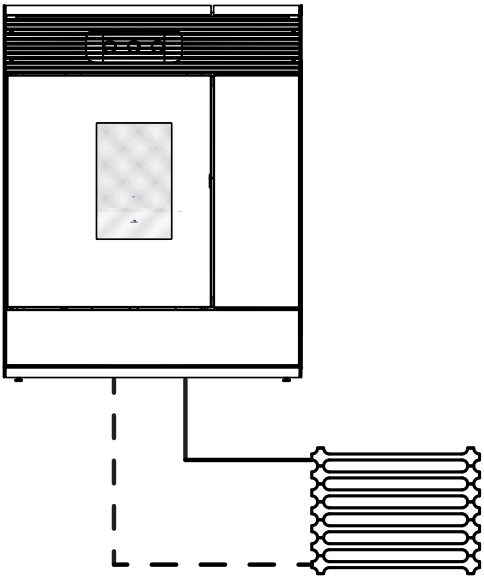

### CONFIGURATION AVEC BOUILLEUR

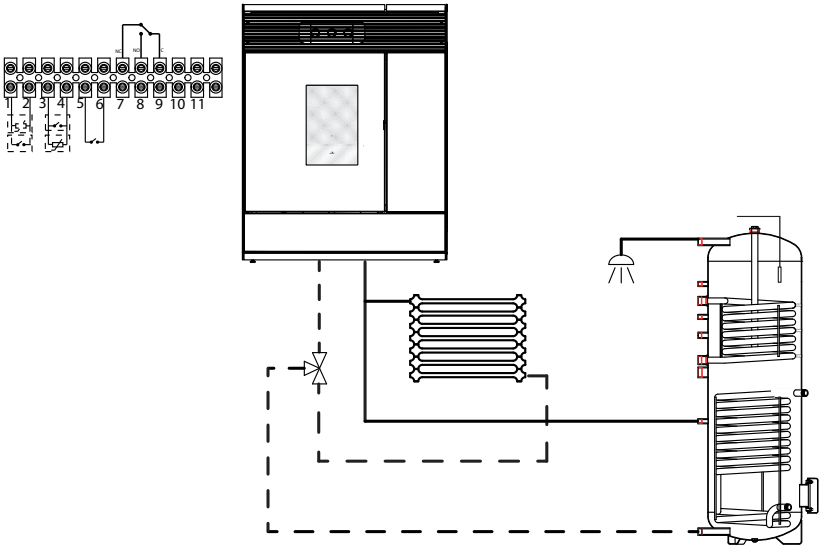


POS.1-2 = SONDE BASSE PUFFER/THERMOSTAT PUFFER

POS.10-11-12 = VANNE À TROIS VOIES

# 26-MENU INFOS

**CONFIGURATION DU POÊLE HYDROMATIC AVEC BALLON TAMPON (PUFFER)**

POS.1-2 = SONDE BASSE PUFFER/
THERMOSTAT PUFFER

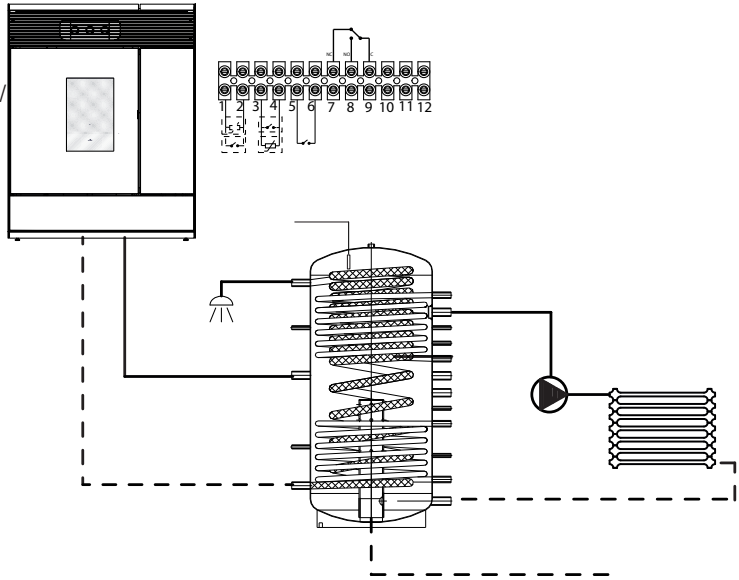

# 27 - DISPOSITIFS DE SÉCURITÉ ET ALARMES

## LES DISPOSITIFS DE SÉCURITÉ

Le produit est livré avec les dispositifs de sécurité suivants

**ACTIVE +**

En plus d'ajuster le fonctionnement du poêle, il garantit également le blocage de la vis sans fin de chargement des pellets en cas d'obstruction du conduit de fumée ou de fortes contre-pressions.

**SONDE DE TEMPÉRATURE DES FUMÉES**

Elle relève la température des fumées en permettant le démarrage ou bien en arrêtant le produit lorsque la température des fumées descend en-dessous de la valeur configurée.

**THERMOSTAT À CONTACT DANS LE RÉSERVOIR DU COMBUSTIBLE**

Si la température dépasse la valeur de sécurité configurée, il arrête immédiatement le fonctionnement du poêle.

**THERMOSTAT DE L'EAU**

Si la température dépasse la valeur de sécurité configurée, il arrête immédiatement le fonctionnement du poêle.

**SONDE DE TEMPÉRATURE DE L'EAU**

Si la température de l'eau s'approche de la température de blocage (85 °C), la sonde impose au poêle d'exécuter l'arrêt automatique « OFF stand-by ».

**DISPOSITIF DE SÉCURITÉ ÉLECTRIQUE**

Le poêle est protégé des violents écarts de courant par un fusible général qui se trouve dans le petit panneau de commande placé à l'arrière du poêle. Les cartes électroniques possèdent d'autres fusibles pour la protection.

**VENTILATEUR DES FUMÉES**

Si le ventilateur s'arrête, la carte électronique bloque rapidement la fourniture de pellets et le message d'alarme s'affiche.

**MOTORÉDUCTEUR**

Si le motoréducteur s'arrête, le poêle continue à fonctionner jusqu'à ce que la flamme s'éteigne à cause du manque de combustible et jusqu'à ce qu'il atteigne le niveau minimum de refroidissement.

**PANNE TEMPORAIRE DE COURANT**

Si l'absence de tension électrique est inférieure à 10 secondes, e poêle revient à l'état de fonctionnement précédent ; si elle est supérieure à 10 secondes, le poêle effectue un cycle de refroidissement / rallumage.

**ALLUMAGE RATÉ**

Si aucune flamme ne se développe pendant la phase d'allumage, le poêle se met en alarme.

**FONCTION ANTIGEL**

Si la sonde à l'intérieur du poêle relève une température de l'eau inférieure à la valeur réglée, la pompe de circulation s'active automatiquement pour éviter que le dispositif ne gèle.

**FONCTION ANTIBLOCAGE DE LA POMPE**

Si la pompe reste inactive pendant un long moment, elle est activée à intervalles périodiques pendant quelques secondes pour éviter qu'elle ne se bloque.

Bureau d'étude - Tous droits réservés - Reproduction interdite

# 27 - DISPOSITIFS DE SÉCURITÉ ET ALARMES

***IL EST INTERDIT D'ALTÉRER LES DISPOSITIFS DE SÉCURITÉ***
***Si le produit N'EST PAS utilisé comme indiqué dans le présent manuel d'instructions, le fabricant décline toute responsabilité pour les éventuels dommages causés aux personnes et aux biens. Il décline également toute responsabilité pour les dommages corporels ou matériels causés par le non respect de toutes les règles indiquées dans le manuel. De plus :***

- ***Prendre toutes les mesures et/ou précautions nécessaires lors de la réalisation des travaux d'entretien, de nettoyage et de réparation.***
- ***Ne pas altérer les dispositifs de sécurité.***
- ***Ne pas enlever les dispositifs de sécurité.***
- ***Relier le poêle à un système efficace d'évacuation des fumées.***
- ***Contrôler au préalable que la pièce où le poêle sera installé soit aérée de manière appropriée.***

***Ce n'est qu'après avoir supprimé la cause qui a provoqué l'intervention du système de sécurité qu'il est possible d'allumer le poêle en rétablissant ainsi le fonctionnement automatique de la sonde. Pour comprendre de quelle anomalie il s'agit, consulter ce manuel qui explique comment intervenir en fonction du message d'alarme affiché par le poêle.***

## 27 - DISPOSITIFS DE SÉCURITÉ ET ALARMES

### SIGNALISATION DES ALARMES

En cas d'anomalie de fonctionnement, le poêle entre dans la phase d'extinction due à une alarme. L'application indique le type d'alarme. Les codes d'alarme activés sont signalés par l'application tandis que le panneau du poêle allume une LED rouge.
Le tableau suivant décrit les alarmes possibles signalées par le poêle, associées au code respectif qui apparaît sur le panneau d'urgence et il donne des conseils utiles pour résoudre le problème.

| MESSAGE SUR ÉCRAN | TYPE DE PROBLÈME | SOLUTION |
|---|---|---|
| **A01** DÉFAUT D'ALLUMAGE | Défaut d'allumage du feu. (sans alarme sonore) | Contrôler le niveau des pellets dans le réservoir. Contrôler que le brasier soit correctement placé dans son logement et qu'il n'y ait ni incrustations ni imbrûlés. Vérifier que la bougie de préchauffage chauffe. Vider et nettoyer soigneusement le brasier avant de rallumer. |
| **A02** ABSENCE DE FLAMME | Extinction anormale du feu. (sans alarme sonore) | Contrôler le niveau des pellets dans le réservoir. Contrôler que le brasier repose bien dans son logement et qu'il n'y ait pas d'incrustations évidentes d'imbrûlé. |
| **A03** SÉCURITÉ PLT (SIC1) | Température du réservoir de pellet trop élevée | La structure est trop chaude car le produit a fonctionné pendant trop d'heures à la puissance maximale ou bien parce qu'elle est mal ventilée. Lorsque le poêle est suffisamment froid, éliminer l'alarme sur le panneau du poêle ou via l'application. Une fois l'alarme supprimée, il est possible de rallumer le poêle normalement. |
| **A04** TEMP. FUMÉES | La température des fumées d'évacuation a dépassé les limites de sécurité préconfigurées. | Le poêle s'éteint de façon automatique. Laisser refroidir le poêle pendant quelques minutes puis le rallumer. Contrôler l'évacuation des fumées et vérifier le type de pellets utilisés en fonction des indications reportées au chapitre 2 de ce manuel. Si l'alarme persiste, contacter la station technique. |
| **A05** COLMATAGE | Obstruction du conduit de fumées - vent. | Vérifier le conduit de fumées. |
| | L'extracteur de fumées n'arrive pas à garantir l'air primaire nécessaire pour une combustion correcte. | Difficulté de tirage ou obstruction du brasier. Vérifier si le brasier est obstrué par les incrustations et éventuellement le nettoyer. Contrôler et éventuellement nettoyer le conduit de fumée et l'entrée d'air. |
| **A08** VENT.FUMÉES | Fonctionnement anormal du ventilateur des fumées | Contrôler la propreté du compartiment du ventilateur de fumées afin de vérifier si c'est la saleté qui le bloque. Si cela ne suffit pas, c'est que le ventilateur de fumées est en panne. Appeler un centre d'assistance technique agréé pour effectuer le remplacement. |

Bureau d'étude - Tous droits réservés - Reproduction interdite

## 27 - DISPOSITIFS DE SÉCURITÉ ET ALARMES

| MESSAGE SUR ÉCRAN | TYPE DE PROBLÈME | SOLUTION |
|---|---|---|
| **A09** SONDE FUMÉES | La sonde fumées s'est endommagée et ne relève pas correctement la température des fumées d'évacuation. | Contacter un centre d'assistance agréé pour effectuer le remplacement du composant. |
| **A11** MOTORÉDUCTEUR | Panne du motoréducteur de la vis sans fin. | Le composant ne fonctionne pas correctement. Contacter un centre d'assistance agréé pour le contrôle et le remplacement éventuel du composant. |
| **A12** | Capteur de pilotage du motoréducteur (PWM) en panne | Contacter un centre d'assistance agréé. |
| **A13** TEMP. CARTE | Surchauffe de la carte électronique | La structure est trop chaude car le produit a fonctionné pendant trop d'heures à la puissance maximale ou bien parce qu'elle est mal ventilée. Lorsque le poêle est suffisamment froid, éliminer l'alarme sur le panneau du poêle ou via l'application. Une fois l'alarme supprimée, il est possible de rallumer le poêle normalement. |
| **A14** CAPTEUR ACTIVE | Anomalie du capteur Active | Anomalie de fonctionnement du capteur Active Plus. Cette alarme, qui entraîne un blocage, peut être réinitialisée via l'application. Si le capteur est en panne, l'alarme réapparaît. Contacter un centre d'assistance technique agréé pour effectuer le remplacement du composant. |
| **A17** | Blocage de la vis sans fin dû à une obstruction des pellets ou d'un corps étranger | Même après la procédure de déblocage de la vis sans fin prévue par le logiciel (rotation dans les deux sens de marche du motoréducteur), la vis sans fin ne s'est pas débloquée. Essayer d'éliminer les pellets et/ou le corps étranger avec un aspirateur ou appeler un centre d'assistance agréé pour exécuter cette opération. |
| **A18** DISPOSITIFS DE SÉCURITÉ THERMOSTAT DE L'EAU (SIC2) | Intervention des dispositifs de sécurité | Température de l'eau trop élevée ou anomalie de fonctionnement du thermostat. Pression de l'eau trop basse. Intervention du pressostat de l'air : vérifier la pression de l'installation hydraulique. Vérifier la fermeture correcte du réservoir à pellets et de la porte. Si l'alarme persiste, contacter une station technique. |
| **A19** SONDE DE L'EAU | Sonde de l'eau en panne | Possible panne du composant de sécurité. Contacter un centre d'assistance agréé pour le contrôle et le remplacement éventuel du composant. |

## 27 - DISPOSITIFS DE SÉCURITÉ ET ALARMES

| MESSAGE SUR ÉCRAN | TYPE DE PROBLÈME | SOLUTION |
|---|---|---|
| **A20** SONDE AUXILIAIRE | Sonde auxiliaire en panne | Possible panne du composant.<br>Vérifier que la sonde insérée dans l'installation remplisse les caractéristiques spécifiées dans les instructions (voir sonde externe).<br>Contacter un centre d'assistance agréé pour le contrôle et le remplacement éventuel du composant. |
| **A21** PRESSOSTATS (SIC3) | Porte du poêle ouverte | Fermer la porte |
| | Couvercle de chargement du combustible ouvert | Fermer le couvercle.<br>Réduire le niveau de combustible dans le réservoir. |
| | Pressostat à air | Difficulté de tirage ou obstruction du brasier.<br>Vérifier si le brasier est obstrué par des incrustations et, le cas échéant, le nettoyer.<br>Contrôler et éventuellement nettoyer le conduit de fumée et l'entrée d'air. |
| **A22** | Sonde ambiante en panne | Possible panne du composant de sécurité. Contacter un centre d'assistance agréé pour le contrôle et le remplacement éventuel du composant. |
| **A23** | Défaut de fermeture du brasier | Obstruction possible du brasier. Procéder au nettoyage.<br>Si le problème persiste, contacter un centre d'assistance agréé. |

### Sortie de la condition d'alarme

***Ne JAMAIS ouvrir la porte du poêle pendant que celui-ci effectue le démarrage initial ou le cycle d'extinction, car lors de ces phases, les pellets brûlent encore et des substances volatiles peuvent être présentes.***
***ATTENTION !***
***Lors du fonctionnement ou de l'allumage initial, si de la fumée s'échappe du dispositif ou du conduit de fumées dans la pièce, éteindre le dispositif, aérer la pièce et contacter immédiatement le poseur ou le technicien préposé à l'entretien.***

Lorsque le poêle passe en état d'alarme, commence une phase automatique de refroidissement/arrêt à la fin de laquelle la cause de l'alarme reste affichée sur le tableau.
Si une alarme intervient, il est nécessaire de suivre la procédure ci-dessous pour rétablir le fonctionnement normal du poêle :

- N'annuler les alarmes A01, A02, A03, A05, A21 que via le tableau sur le poêle.
- Annuler les autres alarmes de l'application.

Si les actions indiquées ne permettent pas d'éliminer le problème, l'état d'alarme va se présenter à nouveau avec différents délais selon le type d'alarme : dans ce cas, contacter le support technique.

Bureau d'étude - Tous droits réservés - Reproduction interdite

# 27 - DISPOSITIFS DE SÉCURITÉ ET ALARMES

## EXTINCTION

Si vous appuyez sur la touche d'arrêt ou si l'une des conditions suivantes se produit :

- interruption de la demande de puissance (Power = 0) pour Ecostop, Minuterie, Veille
- la présence d'une condition d'alarme
- la présence d'une température excessive de l'eau

le poêle passe en phase d'arrêt et de refroidissement thermique qui prévoit l'exécution automatique des étapes suivantes :

- il cesse le chargement des pellets cesse
- le ventilateur d'ambiance reste à la vitesse réglée jusqu'au refroidissement
- l'aspirateur de fumées est configuré au maximum et y reste pendant un temps fixe de 15 minutes, après quoi il vérifie si la température de poêle éteint est atteinte.
- À la fin du refroidissement, un nettoyage automatique du brasier est effectué

Durant la phase d'arrêt, le panneau affiche le message OFF mais s'il est en état d'arrêt suite à une condition d'alarme, le panneau affiche le sigle pertinent (voir tableau des alarmes)

## COUPURE DE COURANT AVEC LE POÊLE ALLUMÉ

En cas de coupure de courant de moins de 10», à son démarrage, le poêle va se repositionner au stade où il était avant la coupure de courant.

En cas de coupure de courant supérieure à 10», lorsque le poêle est à nouveau alimenté, il se repositionne dans sa condition de fonctionnement précédente selon la procédure suivante

- il effectue une phase de refroidissement, pendant laquelle l'affichage sur le panneau sera OFF BLACKOUT
- rallumer le poêle

Si lors de la coupure de courant le poêle était en phase d'allumage, au moment du retour du courant il ne se rallume pas (avec le risque qu'il y ait des pellets résiduels dans le brasier) et le tableau affiche OFF BLACKOUT.
Si on appuie sur la touche ON lors de la phase de refroidissement, le poêle cesse d'exécuter sa réinitialisation suite à la coupure du courant et effectue un allumage tel que demandé par la commande. De même, la pression exercée sur la touche OFF est interprétée comme une commande d'arrêt.

# 28-CONSEILS POUR UNE UTILISATION EN TOUTE SÉCURITÉ

***SEULE UNE INSTALLATION CORRECTE AINSI QU'UN ENTRETIEN ET UN NETTOYAGE APPROPRIÉS DE L'APPAREIL PEUVENT GARANTIR LE BON FONCTIONNEMENT ET UNE UTILISATION SÛRE DU PRODUIT***

Nous tenons à vous informer que nous connaissons des cas de dysfonctionnement de produits de chauffage domestique à pellets, principalement dus à des installations incorrectes et des entretiens inappropriés.
Nous vous assurons que tous nos produits sont extrêmement sûrs et certifiés selon les normes européennes de référence. Le système d'allumage a été testé avec la plus grande attention afin d'augmenter l'efficacité d'allumage et d'éviter tout problème, même dans les pires conditions d'utilisation. Quoi qu'il en soit, comme tout autre produit à pellets, nos appareils doivent être installés correctement et les opérations périodiques de nettoyage et d'entretien doivent être effectuées afin de garantir un fonctionnement sûr. Nos études démontrent que ces dysfonctionnements sont principalement dus à la combinaison de certains ou de tous les facteurs suivants :

- L'obstruction des trous du brasier ou la déformation du brasier, résultat d'un entretien insuffisant, des conditions susceptibles de provoquer des allumages retardés, générant une production anormale de gaz imbrûlés.
- L'insuffisance de l'air de combustion en raison d'une taille réduite ou de l'obstruction du canal d'entrée de l'air.
- L'utilisation de canaux de fumée non conformes aux exigences règlementaires en matière d'installation, qui ne garantissent pas un tirage adéquat.
- L'obstruction partielle de la cheminée, due à un entretien insuffisant, qui réduit le tirage et complique donc l'allumage.
- Un terminal de cheminée non conforme aux indications du manuel d'instructions, et donc inapproprié à prévenir d'éventuels phénomènes de tirage inverse.
- Ce facteur devient déterminant quand le produit est installé dans des zones particulièrement venteuses, telles que les zones côtières.

La combinaison d'un ou de plusieurs de ces facteurs peut engendrer des conditions de grave dysfonctionnement.
Pour éviter cela, il est fondamental de garantir une installation du produit conforme aux règlementations en vigueur.
Il est également essentiel de respecter les simples règles suivantes :

- Après chaque extraction pour le nettoyage, le brasier doit toujours être remis correctement dans sa position de fonctionnement avant toute utilisation du produit, en éliminant complètement la saleté résiduelle éventuellement présente sur la base d'appui
- Les pellets ne doivent jamais être chargés manuellement dans le brasier, ni avant un allumage, ni pendant le fonctionnement.
- L'accumulation de pellets non brûlés suite à un éventuel défaut d'allumage doit être éliminée avant de rallumer l'appareil. Contrôler qu'il soit positionné correctement dans son logement et que l'entrée d'air comburant et la sortie des fumées soit régulières.
- Si l'appareil rate plusieurs fois l'allumage, il est conseillé de cesser immédiatement de l'utiliser et de contacter un technicien habilité afin de contrôler son fonctionnement.

Le respect de ces indications est absolument suffisant pour garantir un bon fonctionnement du produit et éviter tout problème.
Si les précautions susmentionnées ne sont pas respectées et qu'à l'allumage, une surcharge de pellets se produit dans le brasier, ce qui entraîne la production anormale de fumée dans la chambre de combustion, respecter scrupuleusement les indications suivantes :

- Ne débrancher en aucun cas l'appareil de l'alimentation électrique : cela risque d'arrêter le ventilateur d'aspiration des fumées et de provoquer le dégagement de fumées dans la pièce.
- Ouvrir les fenêtres par précaution, pour aérer la pièce d'installation et évacuer les fumées éventuellement dégagées dans la pièce (la cheminée risque de ne pas fonctionner correctement)
- Ne pas ouvrir la porte coupe-feu : cela risque de compromettre le bon fonctionnement du système d'évacuation des fumées vers la cheminée.
- Éteindre tout simplement le poêle en intervenant sur le bouton d'allumage et d'extinction du tableau de contrôle (et non pas sur le bouton postérieur de la prise d'alimentation !) et s'éloigner du poêle en attendant que la fumée soit totalement évacuée.
- Avant toute tentative de rallumage, nettoyer à fond le brasier et ses trous de passage de l'air afin d'éliminer toute incrustation et les éventuels pellets imbrûlés ; remettre le brasier en place dans son logement en éliminant les résidus éventuellement présents sur sa base d'appui. Si l'appareil rate plusieurs fois l'allumage, il est conseillé de cesser immédiatement de l'utiliser et de contacter un technicien habilité afin de contrôler son fonctionnement et la cheminée.

Bureau d'étude - Tous droits réservés - Reproduction interdite

# 29-NETTOYAGES ET MAINTENANCES

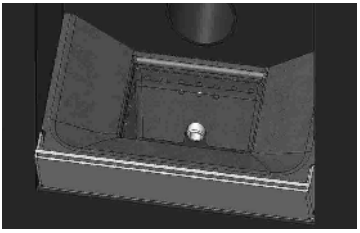

*EXEMPLE DE BRASIER PROPRE*

*EXEMPLE DE BRASIER SALE*

Seuls un entretien et un nettoyage appropriés du produit permettent de garantir la sécurité et le bon fonctionnement de celui-ci.

***ATTENTION !***
***Toutes les opérations de nettoyage de toutes les parties doivent être exécutées lorsque le produit est complètement froid et avec la prise électrique débranchée.***
***Débrancher le produit de l'alimentation à 230 V avant toute opération d'entretien.***

Le produit requiert peu d'entretien s'il est utilisé avec des pellets certifiés et de qualité.

## NETTOYAGES QUOTIDIENS OU HEBDOMADAIRES PAR L'UTILISATEUR

**Nettoyage du tiroir à cendres**

ouvrir la porte inférieure « R ». Tourner la poignée de la porte « G » à droite et l'ouvrir vers le bas.
Extraire et vider le tiroir à cendres « D ». Nettoyer la cavité des éventuels résidus de cendres avant de réinsérer le tiroir. C'est votre expérience et la qualité des pellets qui déterminent la fréquence du nettoyage. Il est cependant conseillé de ne pas dépasser 2 ou 3 jours.
Pendant le nettoyage du tiroir à cendres, il est conseillé d'enlever la pièce « C » à proximité du brasier et d'aspirer toute accumulation de cendre éventuelle à l'aide du bec de l'aspirateur.

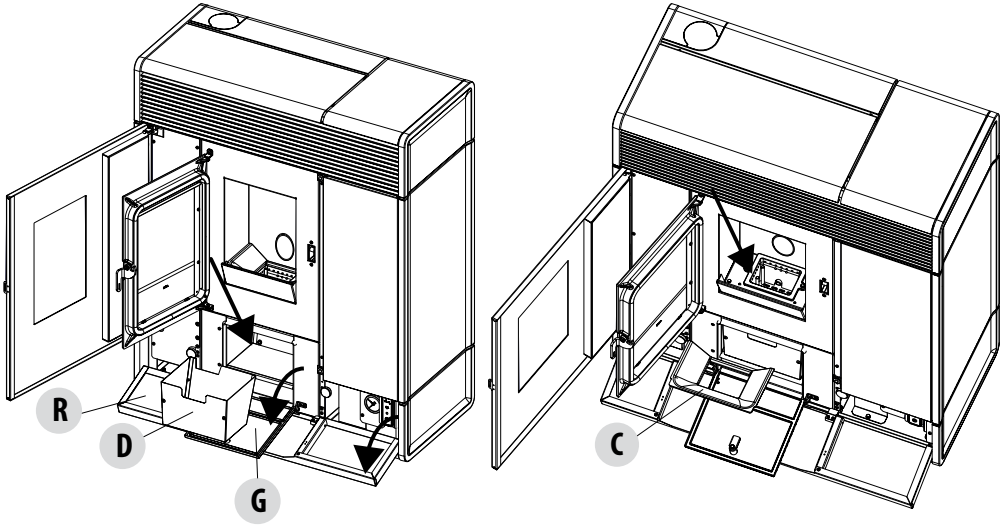


## NETTOYAGE DE LA VITRE

Pour le nettoyage de la vitre céramique, il est conseillé d'utiliser un pinceau sec ou, en cas de saleté importante, un détergent en spray spécifique à pulvériser en petite quantité, puis de la nettoyer avec un chiffon.

***ATTENTION !***
***Ne pas utiliser de produits abrasifs et, pour le nettoyage de la vitre, ne pas pulvériser le produit sur les parties peintes ni sur les joints d'étanchéité de la porte feu (cordon en fibre de céramique).***

# 29-NETTOYAGES ET MAINTENANCES

**NETTOYAGE DE L'ÉCHANGEUR ET DU COMPARTIMENT EN DESSOUS DU BRASIER TOUS LES 2/3 JOURS**

Le nettoyage de l'échangeur et du compartiment en dessous du brasier est une opération simple mais très importante pour conserver les performances déclarées.

- **Nettoyer le faisceau tubulaire** – Agiter énergiquement les turbulateurs 5-6 fois en utilisant la poignée « A » située sous le couvercle du réservoir. Cette opération supprime la suie qui se dépose sur les conduits de fumée de l'échangeur de chaleur pendant le fonctionnement normal du poêle.

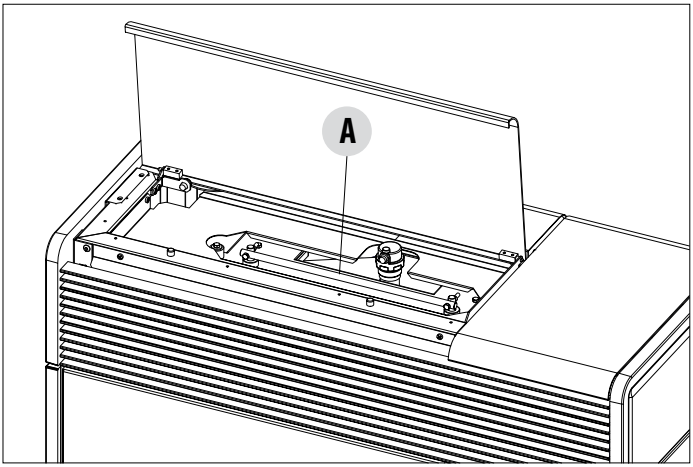


- **Activer la fonction « NETTOYAGE »** Puis activer la fonction nettoyage, en suivant les indications :
  – sélectionner menu, « CONFIGURATION », nettoyage brasier, activer la fonction. Cette procédure active l'ouverture du brasier et du ventilateur d'aspiration des fumées au maximum, afin d'expulser la suie déplacée pendant le nettoyage de l'échangeur de chaleur.

## NETTOYAGE DU BRASIER

Uniquement pour les produits « MATIC » avec système de nettoyage automatique du brasier.
Sélectionner la touche « ACTIVER » pour imposer un cycle de nettoyage complet au produit.

## 29-NETTOYAGES ET MAINTENANCES

- Nettoyer le compartiment extracteur de fumées (voir l'explication à la page suivante)

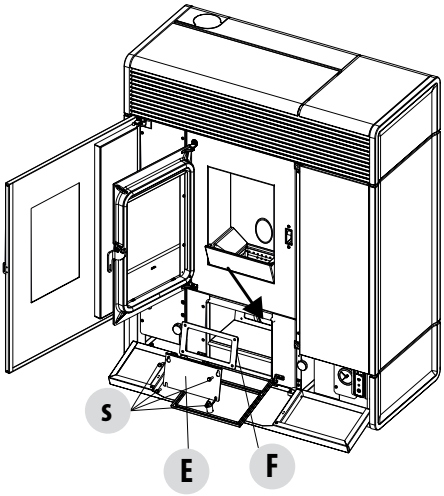


- Le poêle est équipé d'un tiroir à cendres amovible « **D** » pour la récupération de la suie et des cendres.
- Nettoyer soigneusement le compartiment inférieur, voir la flèche (partie située sous le tiroir)

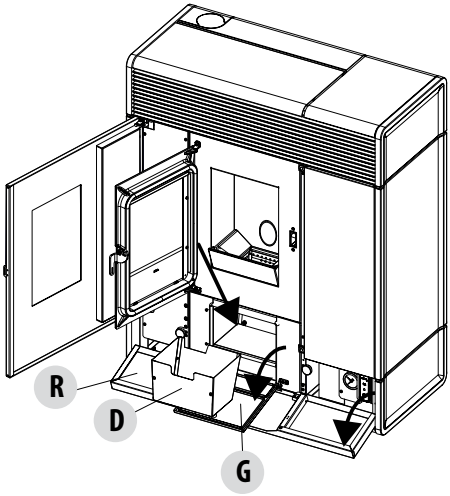


- Après le nettoyage, il faut replacer toutes les pièces déposées.

***Si ces opérations de nettoyage ne sont pas effectuées tous les 2-3 jours le poêle pourrait passer en condition d'alarme à cause de l'engorgement des cendres.***

# 29-NETTOYAGES ET MAINTENANCES

## NETTOYAGE DES FAISCEAUX TUBULAIRES

Pour améliorer le rendement de la chaudière, il faut nettoyer les tubes à l'intérieur de la chambre de combustion, une fois par mois.
Ouvrir la porte du foyer, prendre l'écouvillon fourni en équipement et nettoyer les 5 tubes de la chambre de combustion situés dans la partie supérieure. Effectuer plusieurs fois cette manœuvre afin que la cendre qui s'est déposée à l'intérieur de ces tubes tombe sur la zone inférieure, autour du brasier. Avec un aspirateur, aspirer la totalité du matériau qui est tombé.

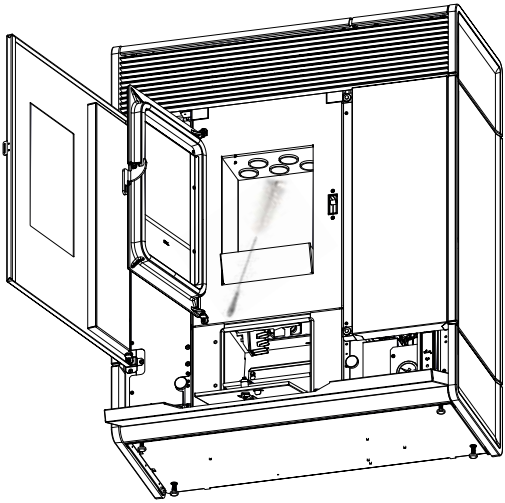

## NETTOYAGE DU COMPARTIMENT DE L'EXTRACTEUR DE FUMÉES

Le bouchon des fumées « **E** », à enlever pour le nettoyage de l'extracteur des fumées, est situé dans la partie arrière du tiroir à cendres « **D** ». Il faut, donc :

- desserrer les vis « **s** »
- retirer le bouchon des fumées « **E** »

À ce point, avec le bec de l'aspirateur, ôter les cendres et la suie accumulées dans l'échangeur inférieur indiqué par la flèche. Avant de remonter le bouchon « **E** », il est conseillé de remplacer le joint « **F** »
Avant d'enlever les cendres avec l'aspirateur, il est recommandé de nettoyer les parois internes du poêle avec le grattoir fourni.

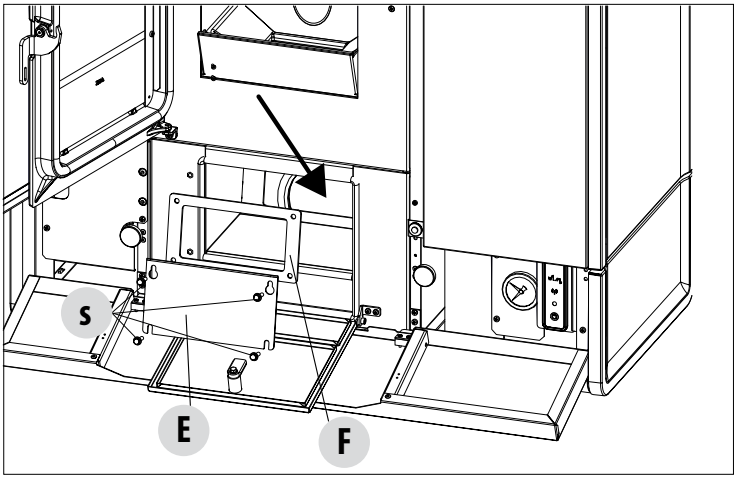


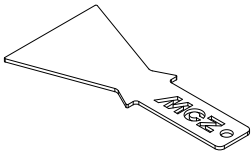

*GRATTOIR*

*NETTOYAGE DU COMPARTIMENT INFÉRIEUR*

# 29-NETTOYAGES ET MAINTENANCES

## NETTOYAGE DU SYSTÈME D'ÉVACUATION DES FUMÉES ET CONTRÔLES EN GÉNÉRAL

**Nettoyer l'installation d'évacuation des fumées surtout à proximité des raccords en « T », des coudes et des éventuels segments horizontaux du conduit de fumées.**

**Pour obtenir des informations concernant le nettoyage périodique du conduit de fumées, s'adresser à un ramoneur qualifié.**

Vérifier l'étanchéité des joints en fibre céramique présents sur la porte du poêle. Le cas échéant, commander de nouveaux joints au revendeur pour le remplacement ou contacter un centre d'assistance technique agréé pour réaliser l'ensemble de l'opération.

***ATTENTION :***

***La fréquence de nettoyage de l'installation d'évacuation des fumées doit être déterminée en fonction de l'utilisation qui est faite du poêle et du type d'installation.***

***Il est conseillé de confier l'entretien et le nettoyage de fin de saison à un centre d'assistance agréé car il effectuera non seulement les opérations décrites ci-dessus mais également un contrôle général des composants.***

## CONTRÔLE PÉRIODIQUE DE LA FONCTION DE FERMETURE DE LA PORTE

Vérifier que la fermeture de la porte garantisse l'étanchéité (en effectuant le test de la « feuille de papier ») et que, lorsque la porte est fermée, le taquet de fermeture ne dépasse pas de la tôle à laquelle il est fixé. Sur certains produits, il faut démonter le revêtement esthétique pour évaluer toute saillie anormale du taquet lorsque la porte est fermée.

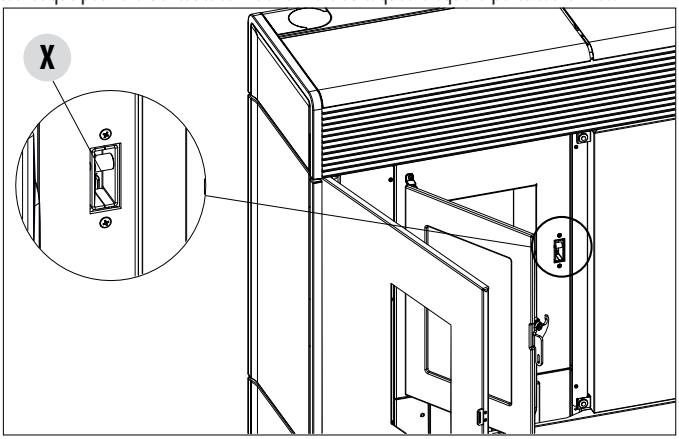


## MISE HORS SERVICE (fin de saison)

À la fin de chaque saison, avant d'éteindre le produit, il est conseillé d'éliminer complètement les pellets du réservoir à l'aide d'un aspirateur à long tube.

Il est conseillé d'enlever les pellets inutilisés du réservoir car ils peuvent retenir l'humidité, de débrancher toute canalisation de l'air comburant pouvant amener de l'humidité à l'intérieur de la chambre de combustion mais surtout, de demander à un technicien spécialisé de rafraîchir la peinture à l'intérieur de la chambre de combustion avec des peintures siliconées spécifiques en spray (à acheter dans n'importe quel point de vente ou dans les CAT) lors des opérations d'entretien programmé annuel de fin de saison. La peinture protège ainsi les parties à l'intérieur de la chambre de combustion, en bloquant tout type de processus d'oxydation.

**Au cours de la période d'inutilisation, l'appareil doit être débranché du réseau électrique. Pour une plus grande sécurité, surtout en présence d'enfants, nous conseillons d'enlever le câble d'alimentation.**

Si au rallumage, en appuyant sur l'interrupteur général placé sur le côté du produit, l'écran du panneau de contrôle ne s'allume pas, cela signifie qu'il pourrait être nécessaire de remplacer le fusible de service.

À l'arrière du poêle, sous la prise de l'alimentation, se trouve un compartiment porte-fusibles. Après avoir débranché les fiches des prises de courant, ouvrir avec un tournevis le couvercle du compartiment porte fusibles et les remplacer si nécessaire (3,15 A retardé).

## REMPLACEMENT DE L'ÉVACUATION DE LA SURPRESSION DE LA CHAMBRE DE COMBUSTION

L'élément « G » d'évacuation de la surpression de la chambre de combustion (fig. A) peut s'user et/ou s'abîmer. Il est donc nécessaire de le remplacer une fois par an pour garantir le bon fonctionnement du système.

Pour le remplacement, suivre les indications ci-dessous

- Enlever le couvercle
- Enlever le premier carreau en céramique du revêtement latéral ou le panneau en acier (selon le type de poêle)
- Dévisser l'ensemble vis-rondelle-élément en caoutchouc-rouleau indiquée sur les fig. A/C (des deux côtés du couvercle). Procéder ensuite au montage du nouveau kit :
- Préparer l'ensemble vis-rondelle-élément en caoutchouc-rouleau en l'alignant comme indiqué sur la fig. C et le visser sur la structure.
- Serrer la vis à fond.

Contrôler alors que la compression de l'élément en caoutchouc soit correcte en utilisant le gabarit fourni avec le kit :

- Poser le gabarit sur le couvercle (fig. B) ; la tête de la vis doit effleurer le repère supérieur. Dans le cas contraire, visser ou dévisser la vis afin que ce soit le cas.

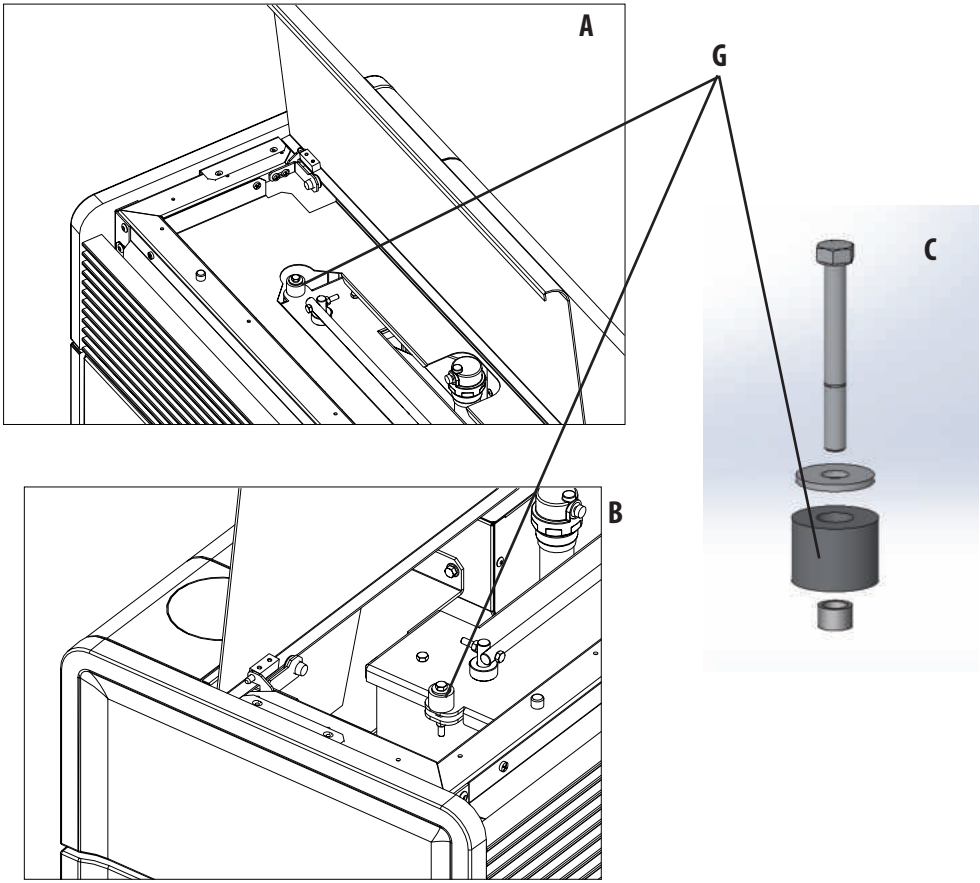

# 29-NETTOYAGES ET MAINTENANCES

## CONTRÔLE DES COMPOSANTS INTERNES

***ATTENTION !***
***Le contrôle des composants électromécaniques internes doit être effectué uniquement par un personnel qualifié ayant des connaissances techniques concernant la combustion et l'électricité.***

Il est conseillé de réaliser cet entretien périodique annuel (avec un contrat d'assistance programmé) qui porte sur le contrôle visuel et de fonctionnement des composants internes. Le récapitulatif des interventions de contrôle et/ou d'entretien indispensables pour le fonctionnement correct du produit est indiqué ci-dessous.

| | PARTIES/PÉRIODE | 2-3 JOURS | 7 JOURS | 1 AN |
|---|---|---|---|---|
| PAR L'UTILISATEUR | Zone brasier | | • | |
| | Tiroir à cendres | | • | |
| | Vitre | • | | |
| | Compartiment inférieur | | • | |
| | Turbulateurs | | • | |
| PAR UN TECHNICIEN QUALIFIÉ | Échangeur complet | | | • |
| | Conduit des fumées | | | • |
| | Joint de la porte | | | • |
| | Parties internes | | | • |
| | Conduit de fumées | | | • |
| | Pompe de circulation | | | • |
| | Échangeur à plaques | | | • |
| | Composants hydrauliques | | | • |
| | Composants électromécaniques | | | • |
| | Amortisseur en silicone de protection de la chambre de combustion contre la surpression | | | • |
| | Fonctionnalité de fermeture de la porte | | | • |

## NETTOYAGE DE L'ÉCRAN DU TABLEAU DE COMMANDE

***ATTENTION !!***
***L'ÉCRAN DU TABLEAU DE COMMANDE EST TRÈS DÉLICAT, IL EST FOURNI AVEC UN FILM DE PROTECTION.***

## CONSEILS POUR LE NETTOYAGE :

Nettoyer avec un chiffon doux en coton, sec ou légèrement humide.
Ne pas utiliser de détergents agressifs ou de matériel en polyester.
Ne pas utiliser de tampons abrasifs, ou de détergents en poudre ni de solvants tels que l'alcool ou l'essence, car ils peuvent endommager la surface de l'appareil.

## 30-PANNES/CAUSES/SOLUTIONS

***ATTENTION :***
***Toutes les réparations doivent être effectuées exclusivement par un technicien spécialisé, avec le poêle à l'arrêt et la prise électrique débranchée.***

| ANOMALIE | CAUSES POSSIBLES | SOLUTIONS |
|---|---|---|
| Les pellets ne sont pas émis dans la chambre de combustion | Le réservoir à pellets est vide | Remplir le réservoir de pellets |
| | La vis sans fin est bloquée par la sciure | Vider le réservoir et, à la main, débloquer la vis sans fin en enlevant la sciure |
| | Motoréducteur en panne | Remplacer le motoréducteur |
| | Carte électronique défectueuse | Remplacer la carte électronique |
| Le feu s'éteint ou le poêle s'arrête automatiquement | Le réservoir à pellets est vide | Remplir le réservoir de pellets |
| | Les pellets ne sont pas introduits | Voir anomalie précédente |
| | La sonde de sécurité de la température des pellets est intervenue | Laisser le poêle refroidir, réinitialiser le thermostat jusqu'à l'arrêt du blocage et rallumer le poêle[1]; si le problème persiste, contacter l'assistance technique. |
| | Chrono en fonction. | Contrôler si le réglage chrono est actif. |
| | La porte n'est pas parfaitement fermée ou les joints d'étanchéité sont usés. | Fermer la porte et faire remplacer les joints par d'autres joints originaux. |
| | Pellets inappropriés. | Changer le type de pellets par celui conseillé par le fabricant. |
| | Apport de pellets insuffisant. | Faire contrôler l'afflux du combustible en suivant les instructions du manuel. |
| | Chambre de combustion sale. | Nettoyer la chambre de combustion en suivant les instructions du manuel. |
| | Évacuation obstruée. | Nettoyer le conduit de fumées. |
| | Moteur d'extraction des fumées en panne. | Vérifier et, éventuellement, remplacer le moteur. |
| | Température du réservoir eau trop élevée. | Contrôler périodiquement le bon fonctionnement de la pompe à eau et de l'installation hydraulique en général. |

## 30-PANNES/CAUSES/SOLUTIONS

| ANOMALIE | CAUSES POSSIBLES | SOLUTIONS |
|---|---|---|
| Le poêle fonctionne quelques minutes puis s'éteint. | Phase d'allumage non terminée. | Répéter la phase d'allumage. |
| | Coupure temporaire de l'alimentation électrique. | Attendre le redémarrage automatique. |
| | Conduit de fumées obstrué. | Nettoyer le conduit de fumées |
| | Sondes de températures défectueuses ou en panne. | Vérification et remplacement des sondes. |
| Les pellets s'accumulent dans le brasier, la vitre de la porte se salit et la flamme est faible. | Air de combustion insuffisant. | S'assurer que la prise d'air soit dans la pièce et qu'elle soit dégagée. Contrôler que le filtre de l'air comburant placé sur le tuyau Ø 5 cm d'entrée de l'air ne soit pas obstrué. Nettoyer le brasier et contrôler que tous les trous soient ouverts. Effectuer un nettoyage général de la chambre de combustion et du conduit de fumée. Vérifier l'état des joints d'étanchéité de la porte. |
| | Pellets humides ou inappropriés. | Changer de type de pellets. |
| | Moteur d'aspiration des fumées en panne. | Vérifier et, éventuellement, remplacer le moteur. |
| Le moteur d'aspiration des fumées ne fonctionne pas. | Le poêle n'est pas sous tension électrique. | Vérification de la tension de réseau et du fusible de protection. |
| | Blocage du moteur causé par le colmatage. | Effectuer un nettoyage général de la chambre de combustion et du conduit de fumée. |
| | Le moteur est en panne. | Vérifier le moteur et le condensateur et, éventuellement, le remplacer. |
| | La carte mère est défectueuse. | Remplacer la carte électronique |
| | Le tableau de commande est en panne. | Remplacer le tableau de commande. |
| Le poêle ne démarre pas. | Défaut d'énergie électrique. | Contrôler que la prise soit branchée et que l'interrupteur général soit dans la position « I ». |
| | Sonde des pellets ou de l'eau bloquée. | Attendre le refroidissement du réservoir de pellets ou d'eau et rallumer le poêle. |
| | Fusible en panne. | Remplacer le fusible. |
| | Bougie de préchauffage en panne. | Vérification et éventuel remplacement de la bougie de préchauffage |

# 30-PANNES/CAUSES/SOLUTIONS

## ANOMALIES LIÉES À L'INSTALLATION HYDRAULIQUE

| ANOMALIE | CAUSES POSSIBLES | SOLUTIONS |
|---|---|---|
| Absence d'augmentation de la température avec le poêle en fonction. | Réglage de la combustion erroné. | Contrôle de la recette. |
| | Chaudière/installation sales. | Contrôler et nettoyer la chaudière. |
| | Puissance du poêle insuffisante. | Contrôler que le poêle soit bien proportionné à la demande de l'installation. |
| | Type de pellets de mauvaise qualité. | Utilisation de pellets du fabricant. |
| Condensation dans la chaudière. | Réglage erroné de la température de la chaudière ou de la pompe. | Régler le poêle ou la pompe à une température supérieure. |
| | Consommation de combustible insuffisante. | Contrôle de la recette |
| Radiateurs froids en hiver. | Thermostat d'ambiance (local ou à distance) réglé trop bas. S'il s'agit d'un thermostat à distance, contrôler s'il est défectueux. | Le régler à une température plus élevée, éventuellement le remplacer (si à distance). |
| | Le circulateur ne tourne pas car il est bloqué. | Débloquer le circulateur en enlevant le bouchon et faire tourner l'arbre avec un tournevis. |
| | Le circulateur ne tourne pas. | Contrôler ses branchements électriques et, éventuellement, le remplacer. |
| | Radiateurs avec de l'air à l'intérieur. | Éventer les radiateurs. |
| L'eau chaude ne sort pas. | Circulateur (pompe) bloqué. | Débloquer le circulateur (pompe). |
| Bruits et gargouillements | Air dans l'installation. | Purger l'air et remplir l'installation |

***Si le produit N'EST PAS utilisé comme indiqué dans le présent manuel d'instructions, le fabricant décline toute responsabilité pour les éventuels dommages causés aux personnes et aux biens. Il décline également toute responsabilité pour les dommages corporels ou matériels causés par le non respect de toutes les règles indiquées dans le manuel. De plus :***

- ***Les opérations écrites en italique doivent être effectuées exclusivement par le personnel spécialisé du fabricant.***
- ***Prendre toutes les mesures et/ou précautions nécessaires lors de la réalisation des travaux d'entretien, de nettoyage et de réparation.***
- ***Ne pas altérer les dispositifs de sécurité.***
- ***Ne pas enlever les dispositifs de sécurité.***
- ***Relier le poêle à un système efficace d'évacuation des fumées.***
- ***Contrôler au préalable que la pièce où le poêle sera installé soit aérée de manière appropriée.***

# 31-CARTE ÉLECTRONIQUE

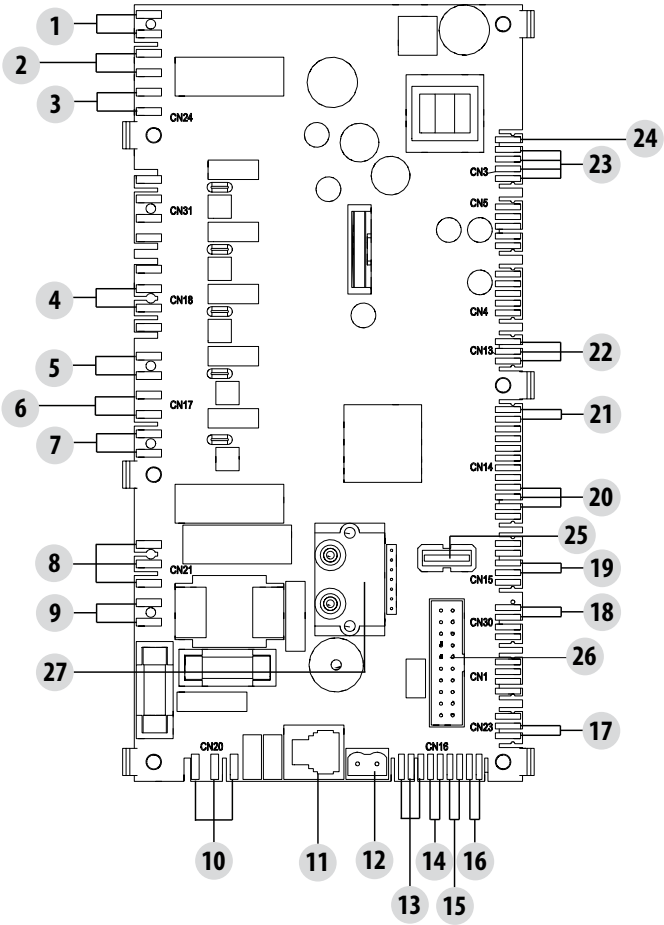

*CÂBLES ÉLECTRIQUES SOUS TENSION*

*DÉBRANCHER LE CÂBLE D'ALIMENTATION 230 V AVANT D'EFFECTUER TOUTE OPÉRATION SUR LES CARTES ÉLECTRIQUES*

## LÉGENDE DES CÂBLAGES DE LA CARTE MÈRE

1. PRESSOSTAT À AIR
2. PRESSOSTAT EAU
3. THERMO-PROTECTEUR DU RÉSERVOIR
4. VENTILATEUR D'AMBIANCE
5. MOTEUR BRASIER
6. EXTRACTEUR DE FUMÉES
7. BOUGIE DE PRÉCHAUFFAGE
8. VANNE À 3 VOIES
9. ALIMENTATION POMPE
10. INTERRUPTEUR D'ALIMENTATION
11. PANNEAU DE CONTRÔLE
12. SONDE DE LA TEMPÉRATURE DES FUMÉES
13. RELAIS AUXILIAIRE (C-NO-NF) 24 V
14. CHAUFFE-EAU / THERMOSTAT
15. SONDE DE TEMPÉRATURE AMBIANTE / THERMOSTAT
16. ENTRÉE SONDE / THERMOSTAT PUFFER
17. CONTRÔLE POMPE PWM
18. FLUXOSTAT ACS
19. FIN DE COURSE BRASIER
20. CODEUR DES FUMÉES
21. SONDE DE L'EAU
22. CAPTEUR DE NIVEAU DES PELLETS (EN OPTION)
23. MOTORÉDUCTEUR
24. SÉCURITÉS 24 V
25. USB
26. TABLEAU DE COMMANDES WI-FI
27. DIFFÉRENTIEL DE PRESSION

**N.B. Les câbles électriques de chaque composant sont munis de connecteurs pré-câblés dont la mesure n'est pas la même pour chacun.**

Via La Croce n°8
33074 Vigonovo di Fontanafredda (PN) – ITALIE
Téléphone : +39 0434/599599 lignes groupées
Fax : +39 0434/599598
Internet : www.mcz.it
E-mail : mcz@mcz.it

8902006000 RÉV.1 27/07/2020